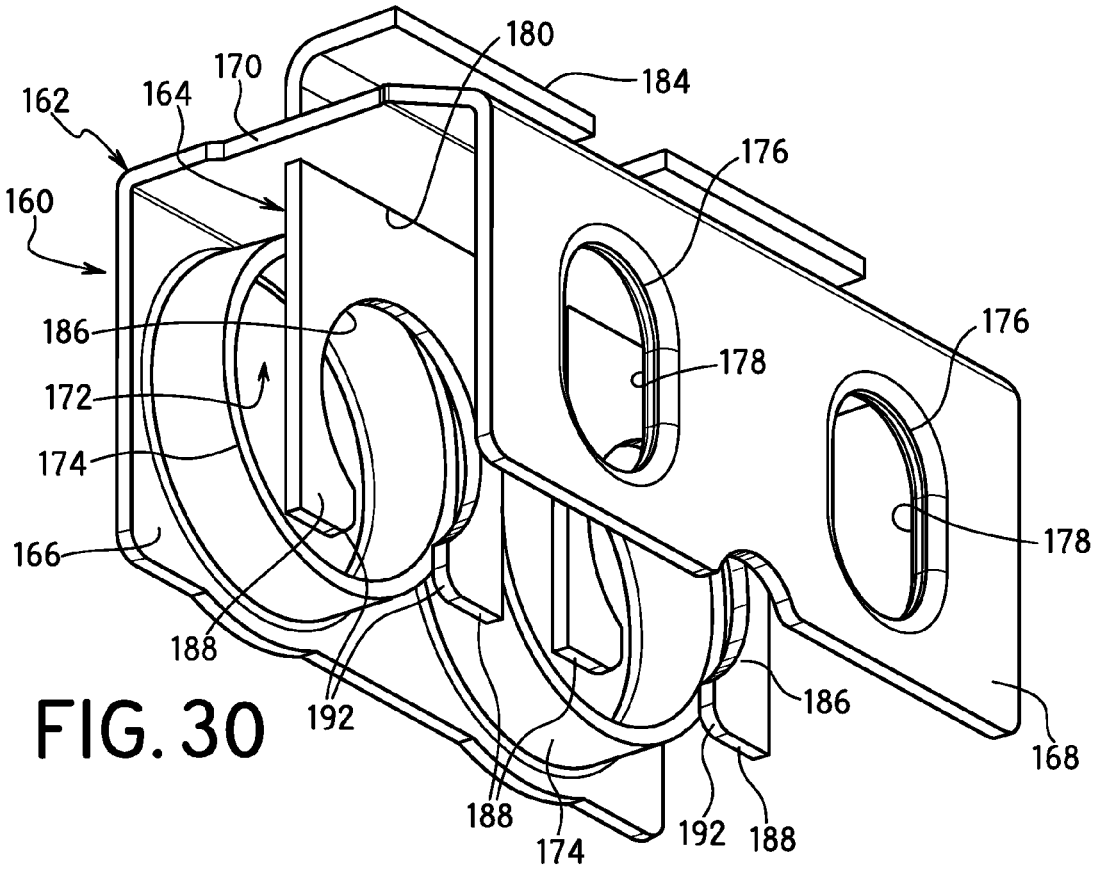
180
184
170
162
164
176
160
186
176
178
172
174
178
166
188
186
192
168
188
174
192
188

FIG. 30

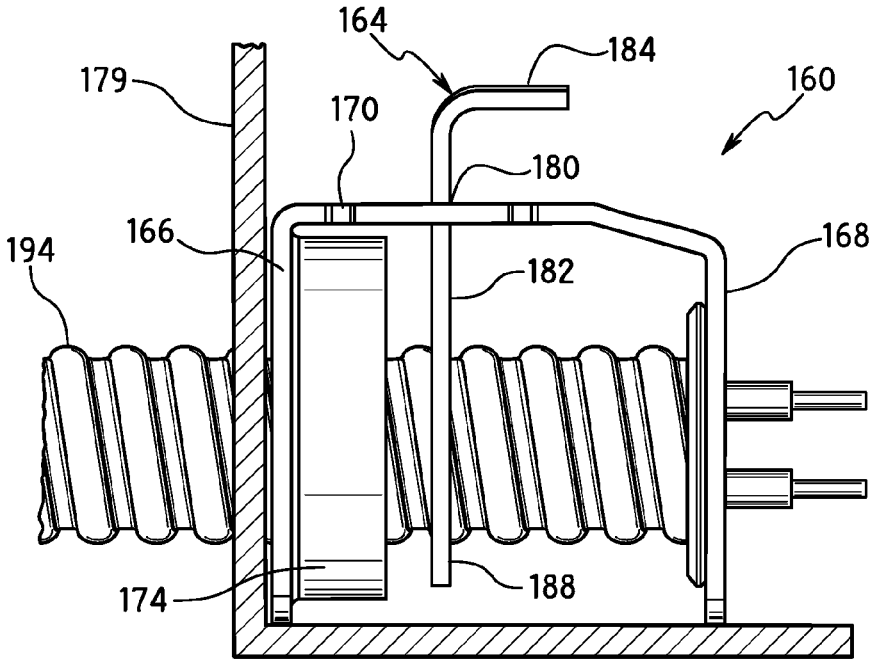
164
184
179
160
170
180
166
168
194
182
174
188

FIG. 31