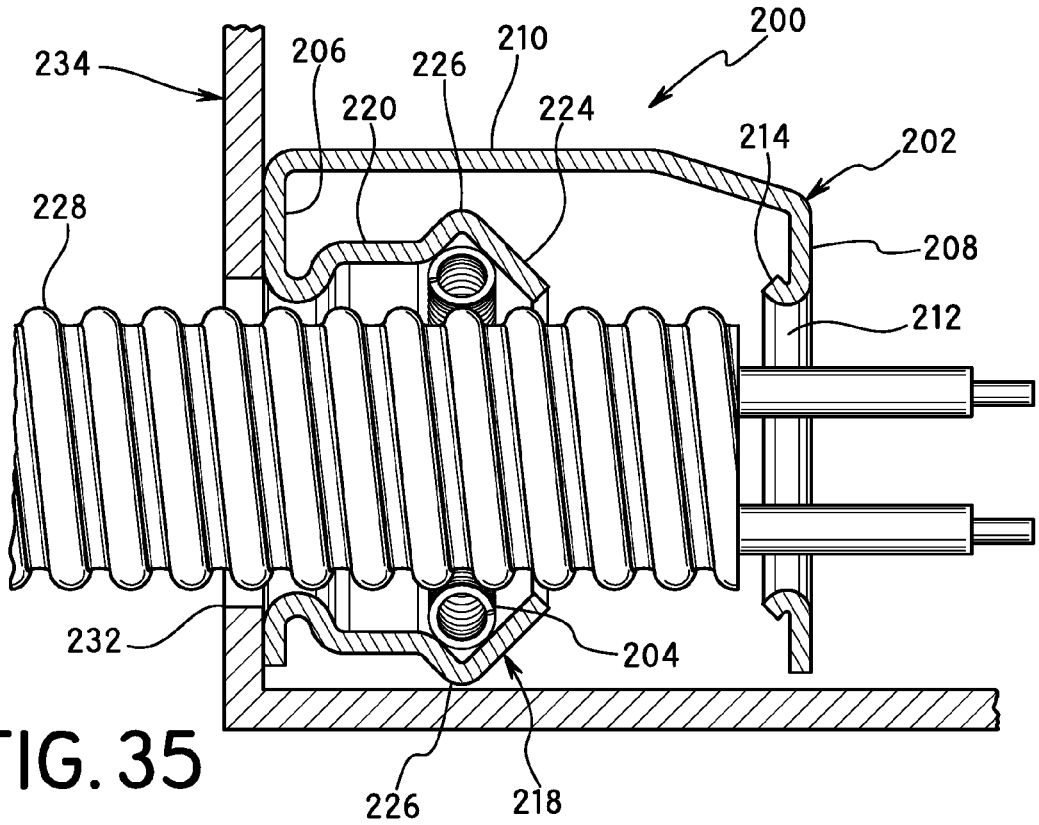
200
234
206
226
210
220
224
214
202
228
208
212
232
204
226
218

FIG. 35

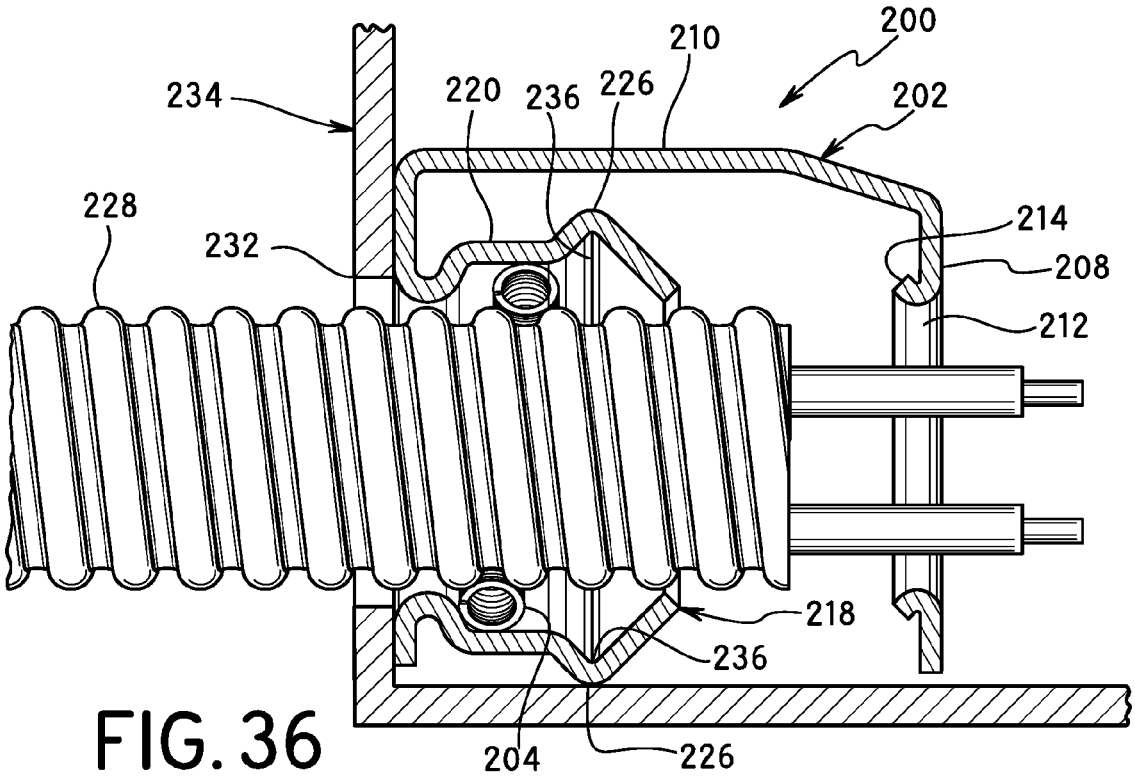
200
210
234
220
236
226
202
228
214
232
208
212
218
236
204
226

FIG. 36