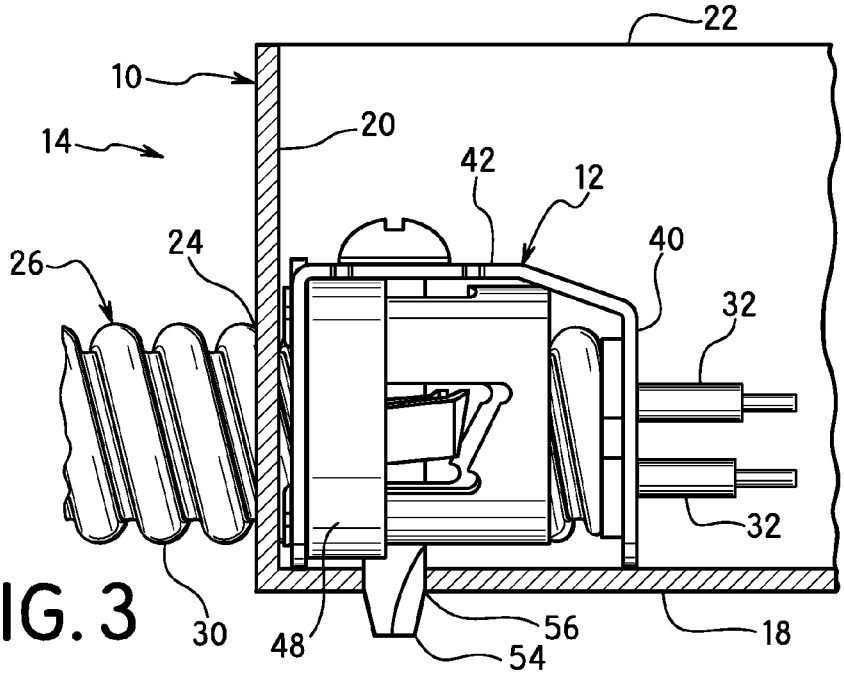
22
10
20
14
42
12
40
26
24
32
32
30
48
56
54
18

FIG. 3

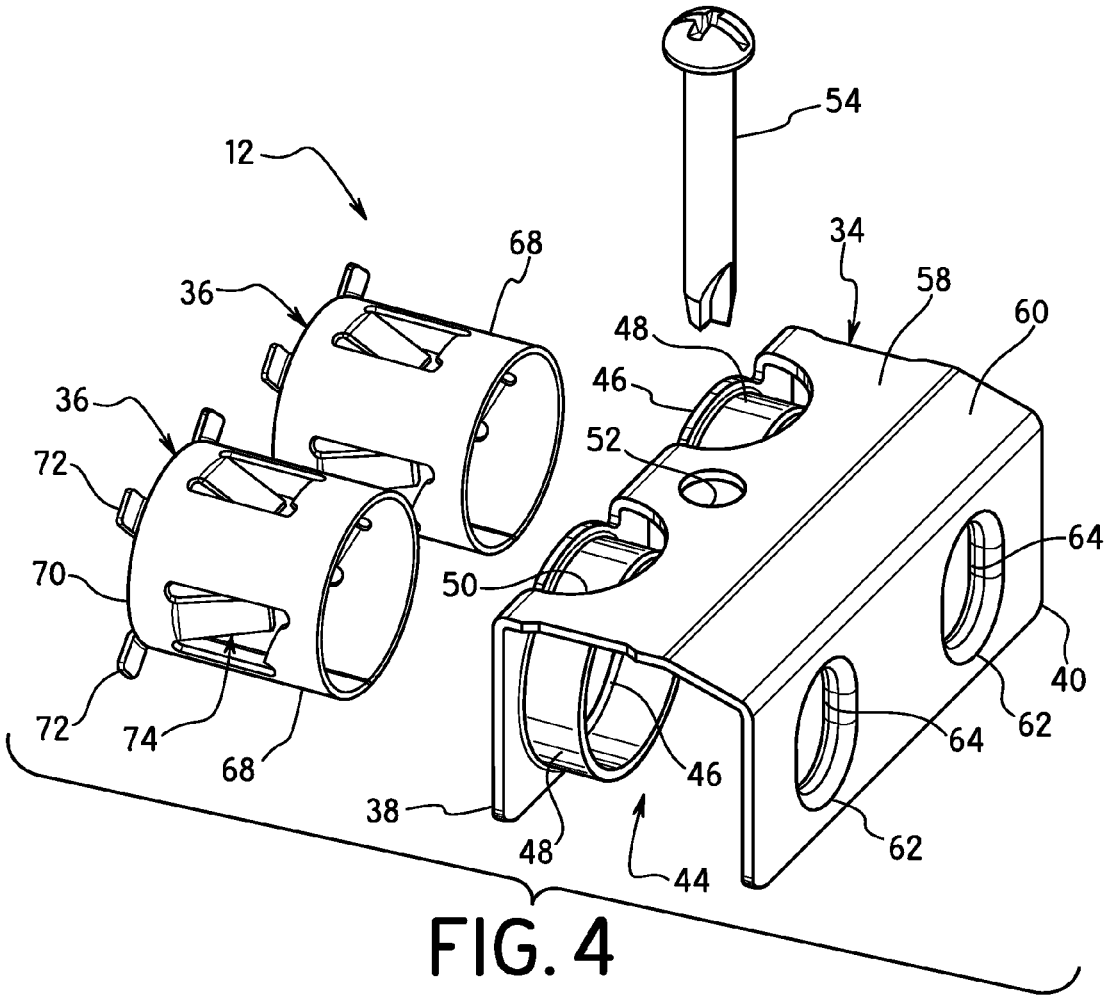
54
12
68
34
36
58
60
48
46
36
52
72
64
70
50
40
72
74
68
62
64
46
38
48
44
62

FIG. 4