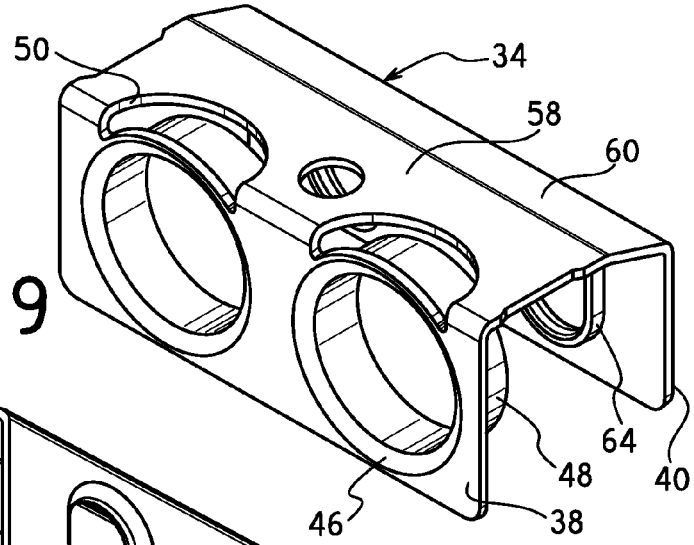

FIG. 9

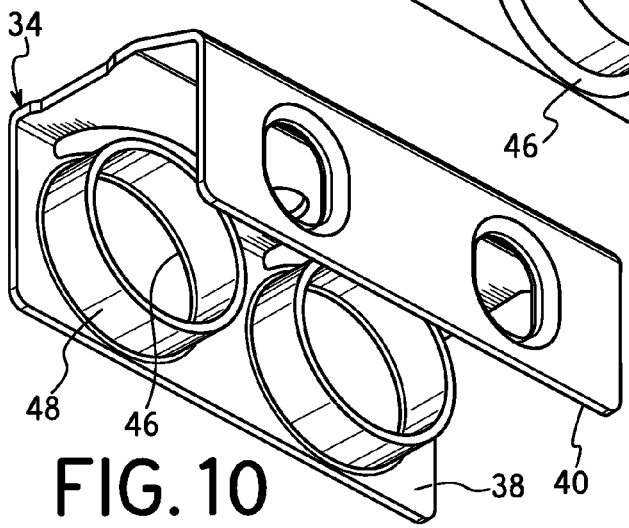

FIG. 10

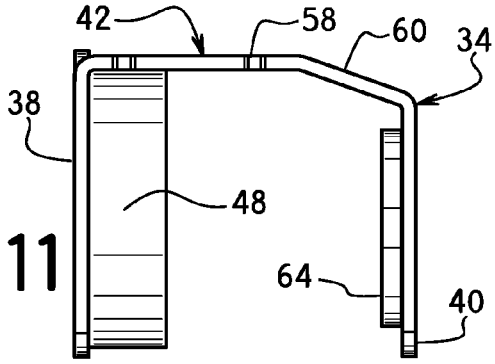

FIG. 11

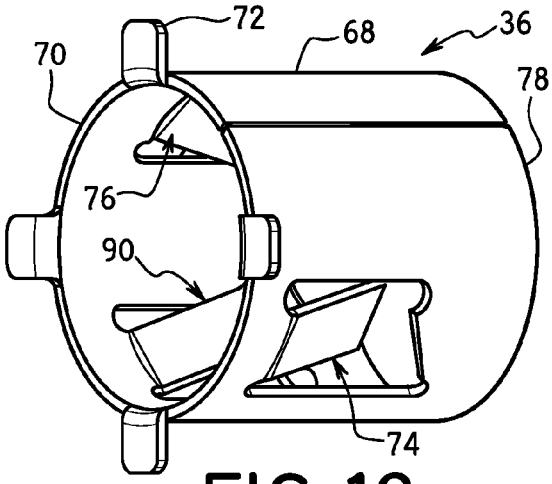

FIG. 12

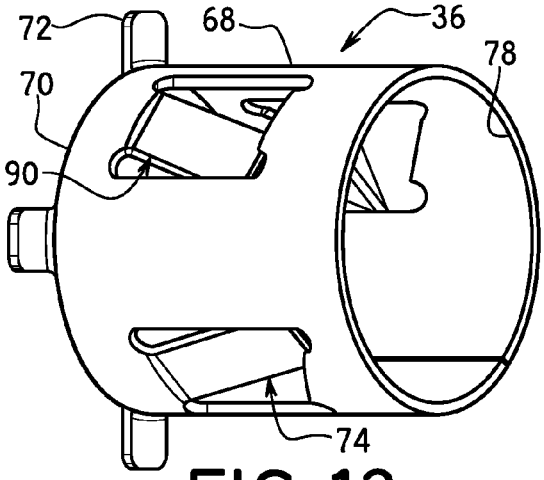

FIG. 13