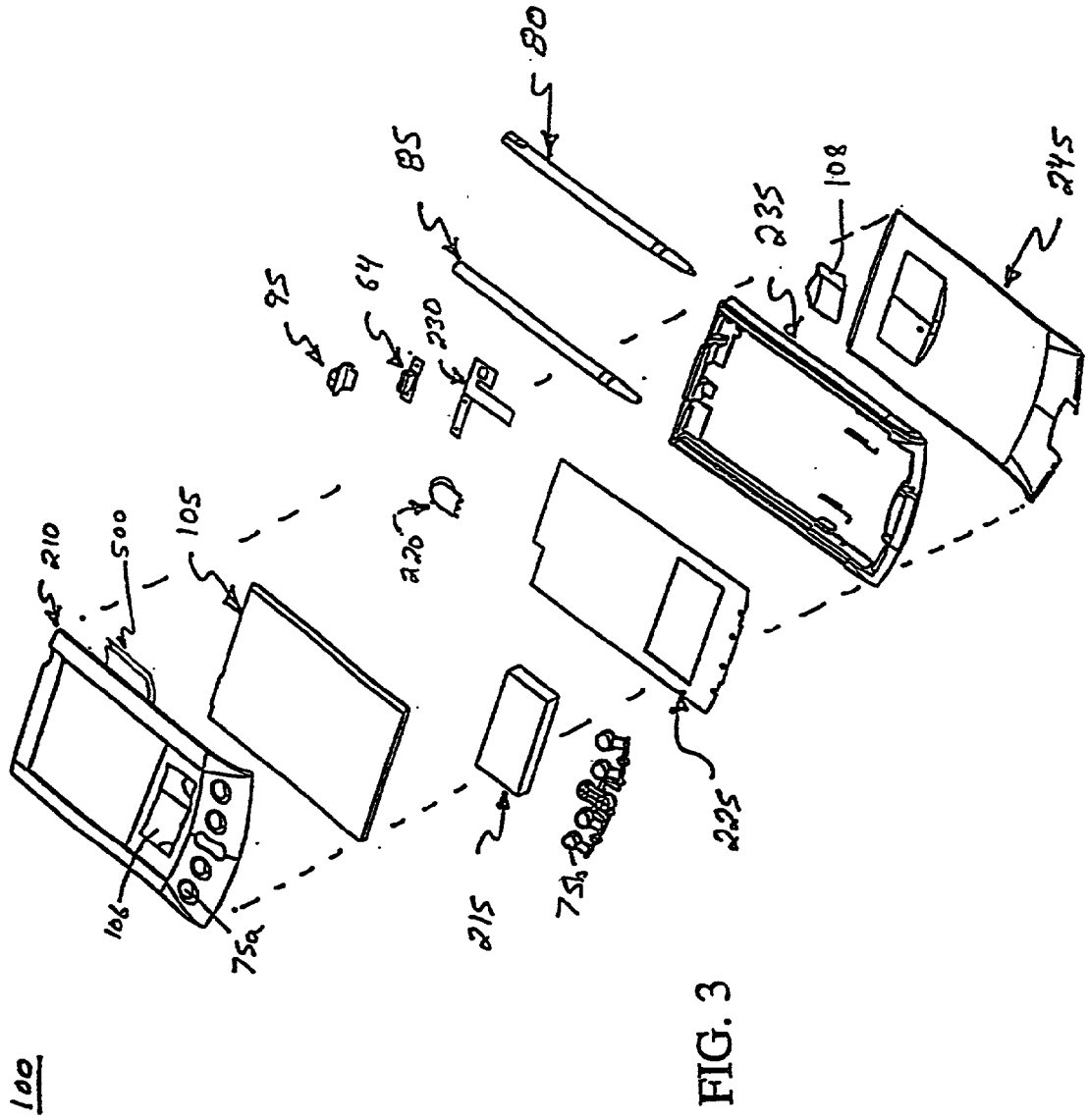
100
210
500
105
106
75a
215
75b
225
220
95
64
230
85
80
235
108
245

FIG. 3