FIG. 15a

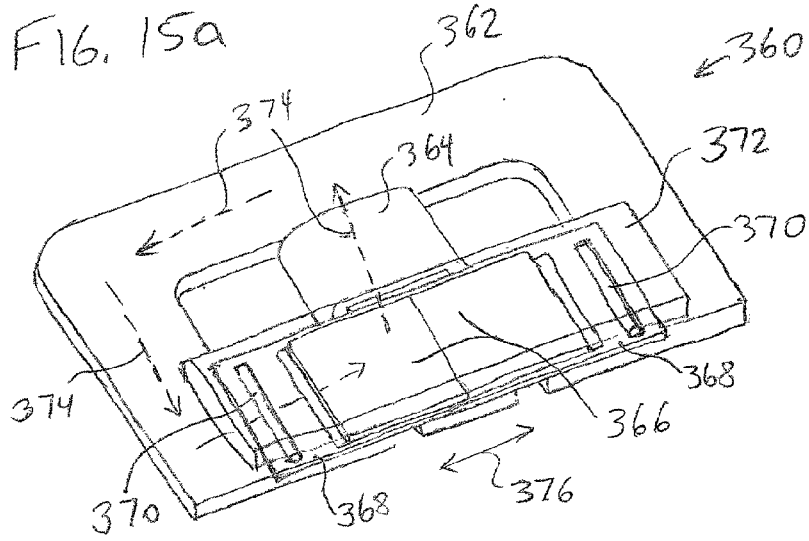

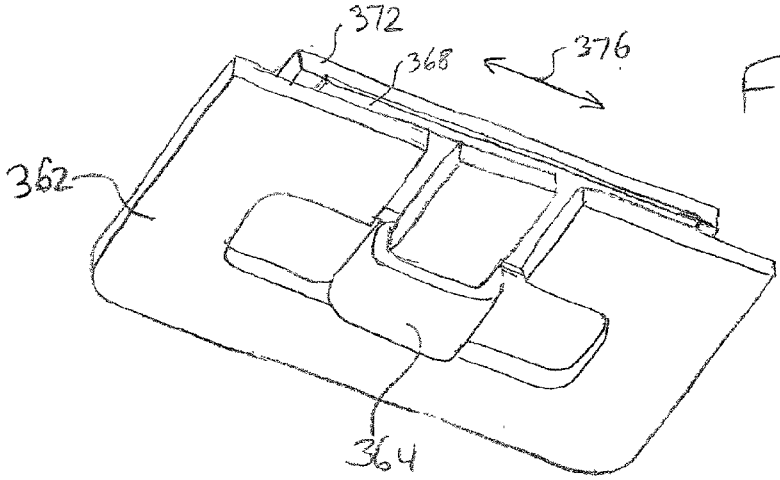

FIG. 15b

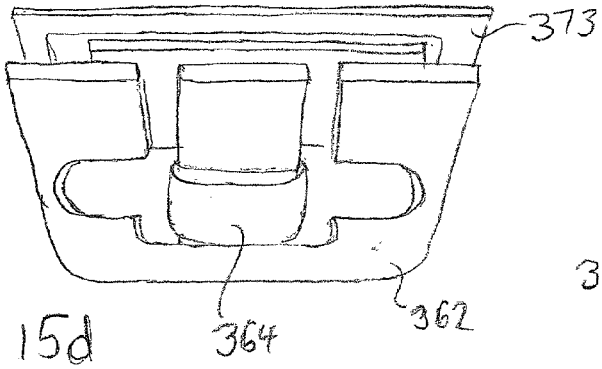

FIG. 15d

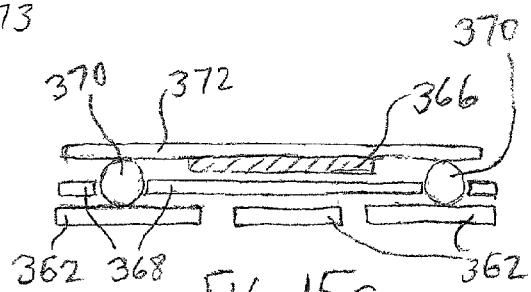

FIG. 15c