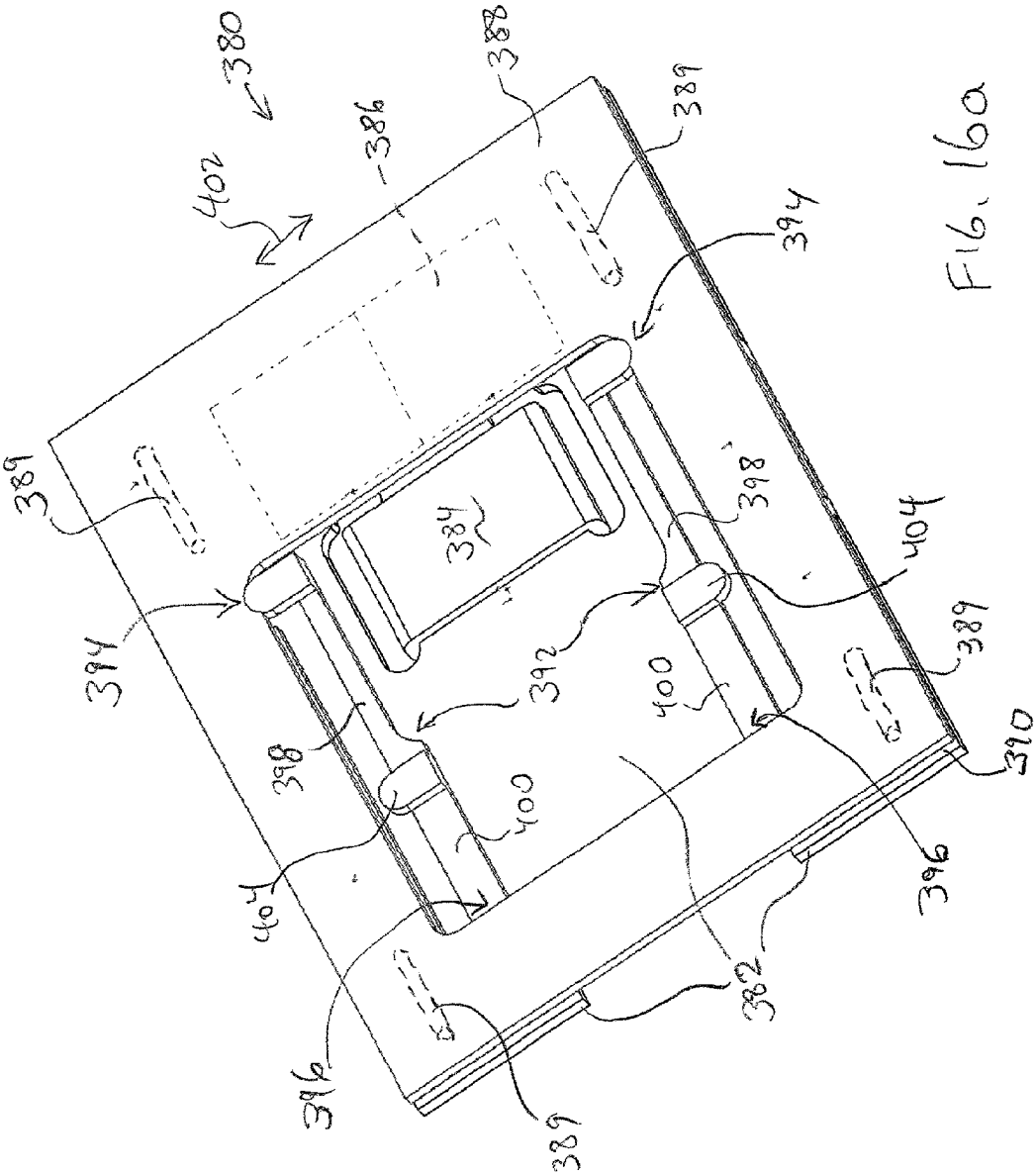

FIG. 16a