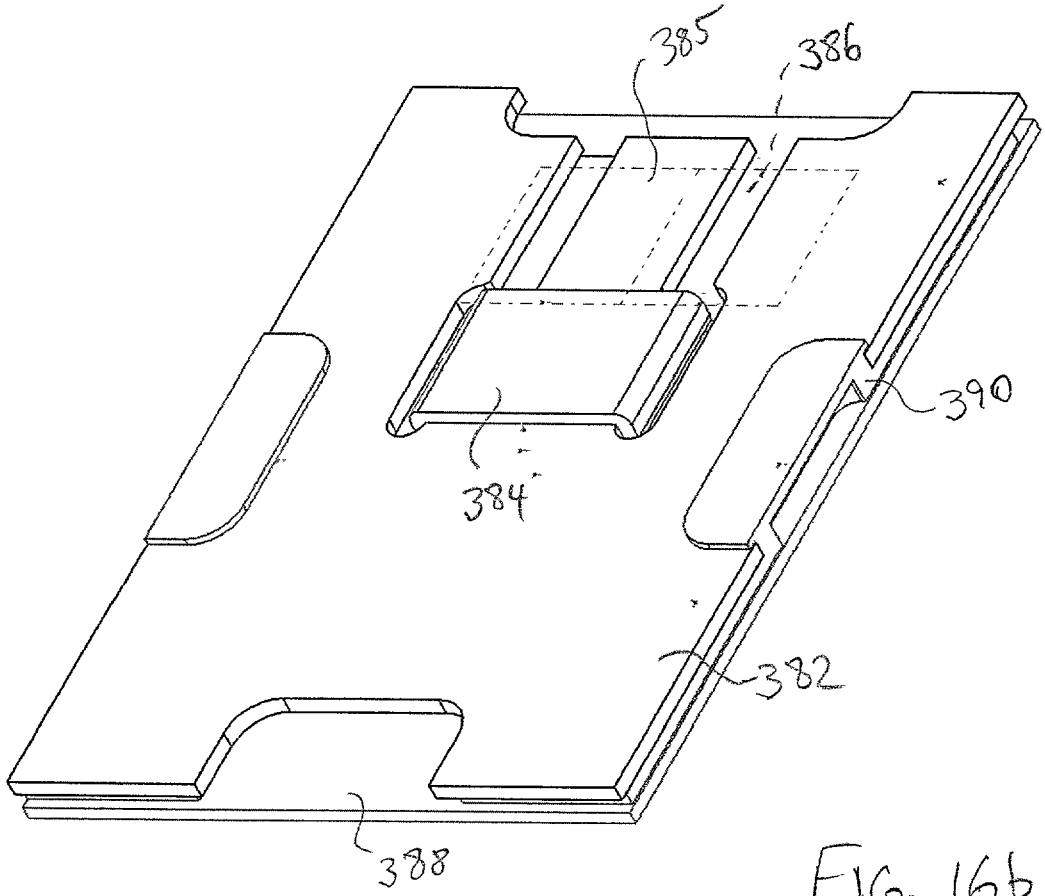

FIG. 16b