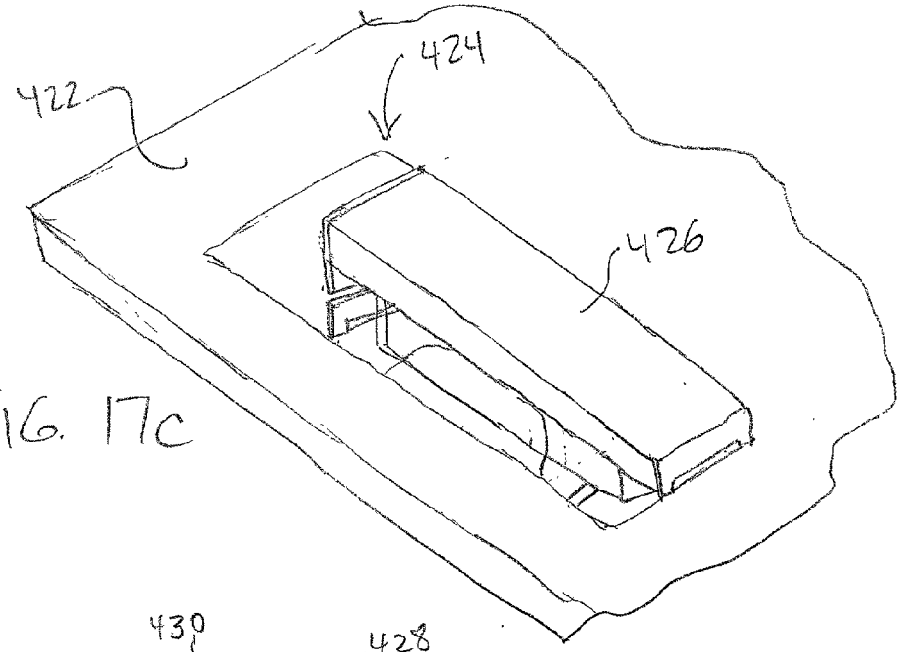

FIG. 17c

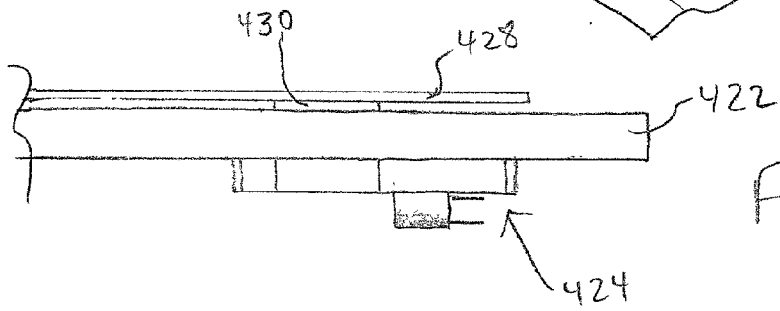

FIG. 17d

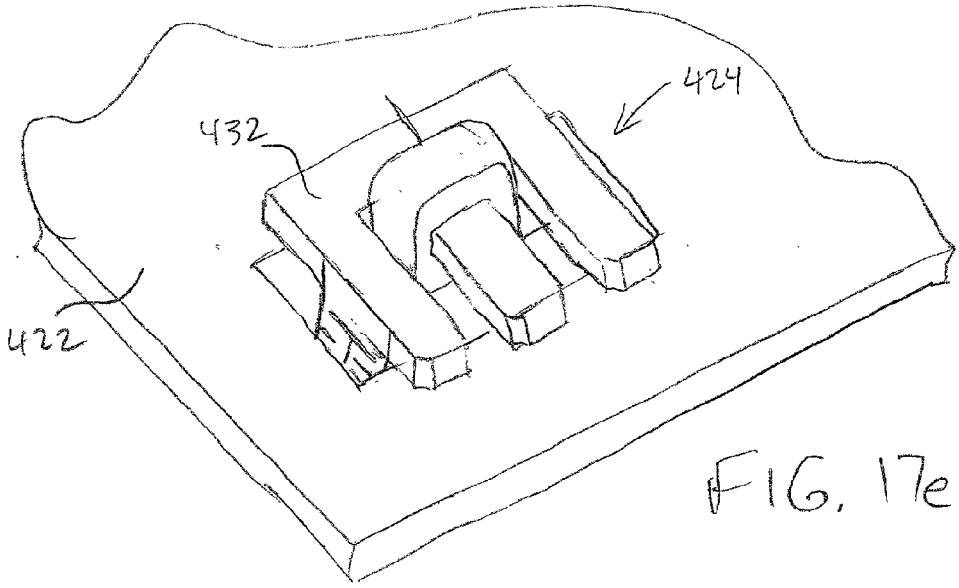

FIG. 17e