FIG. 17f

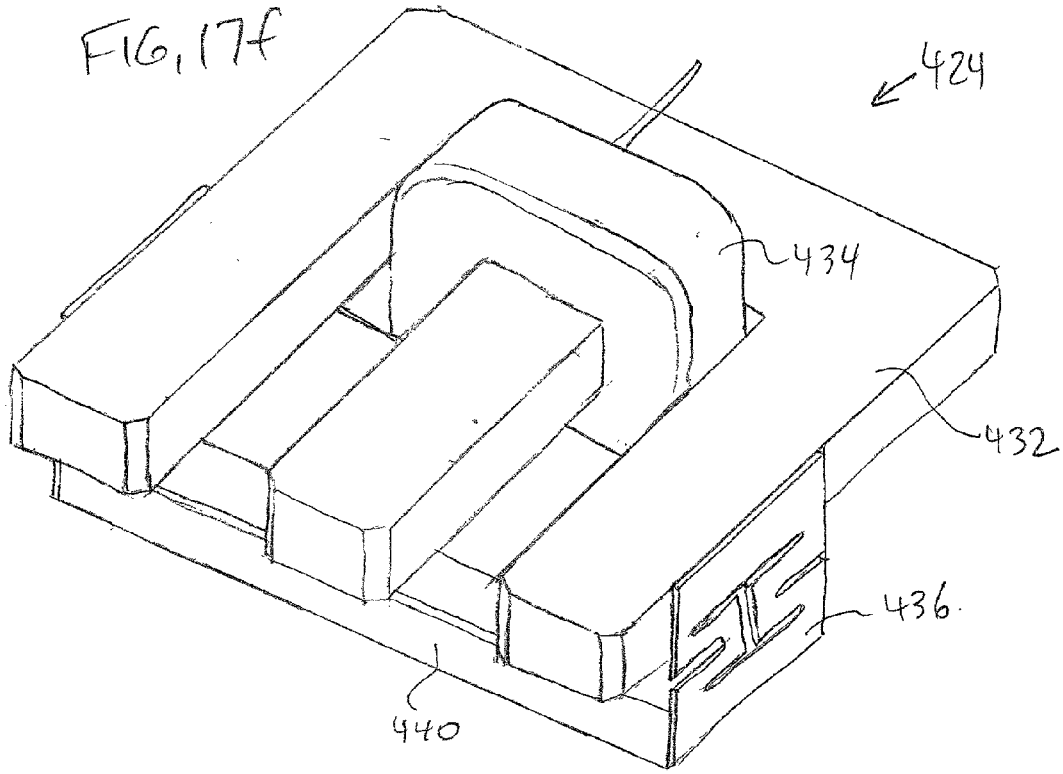

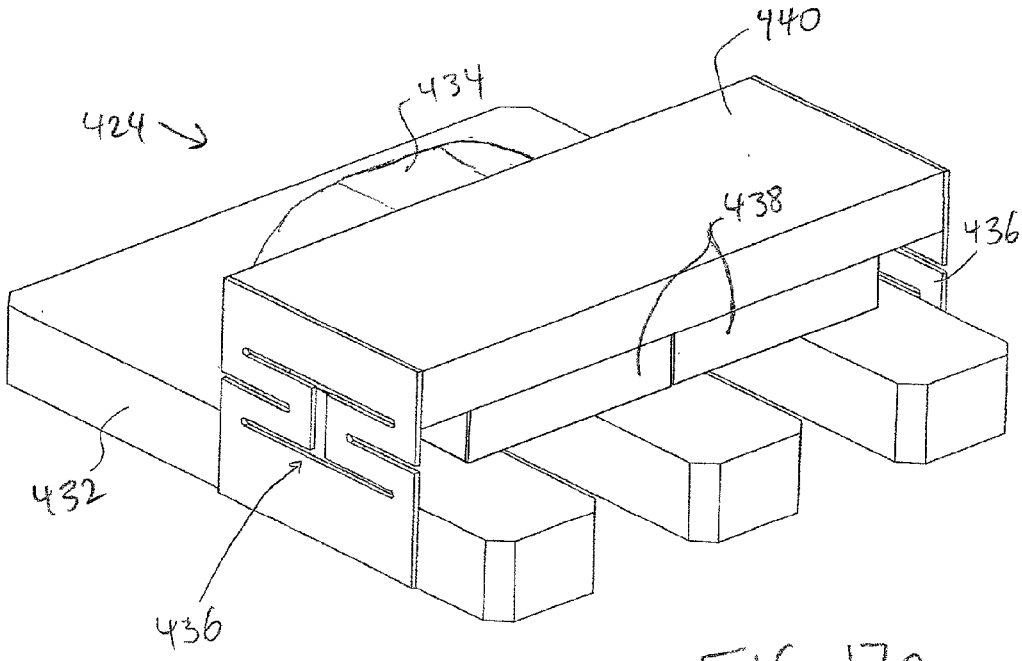

FIG. 17g