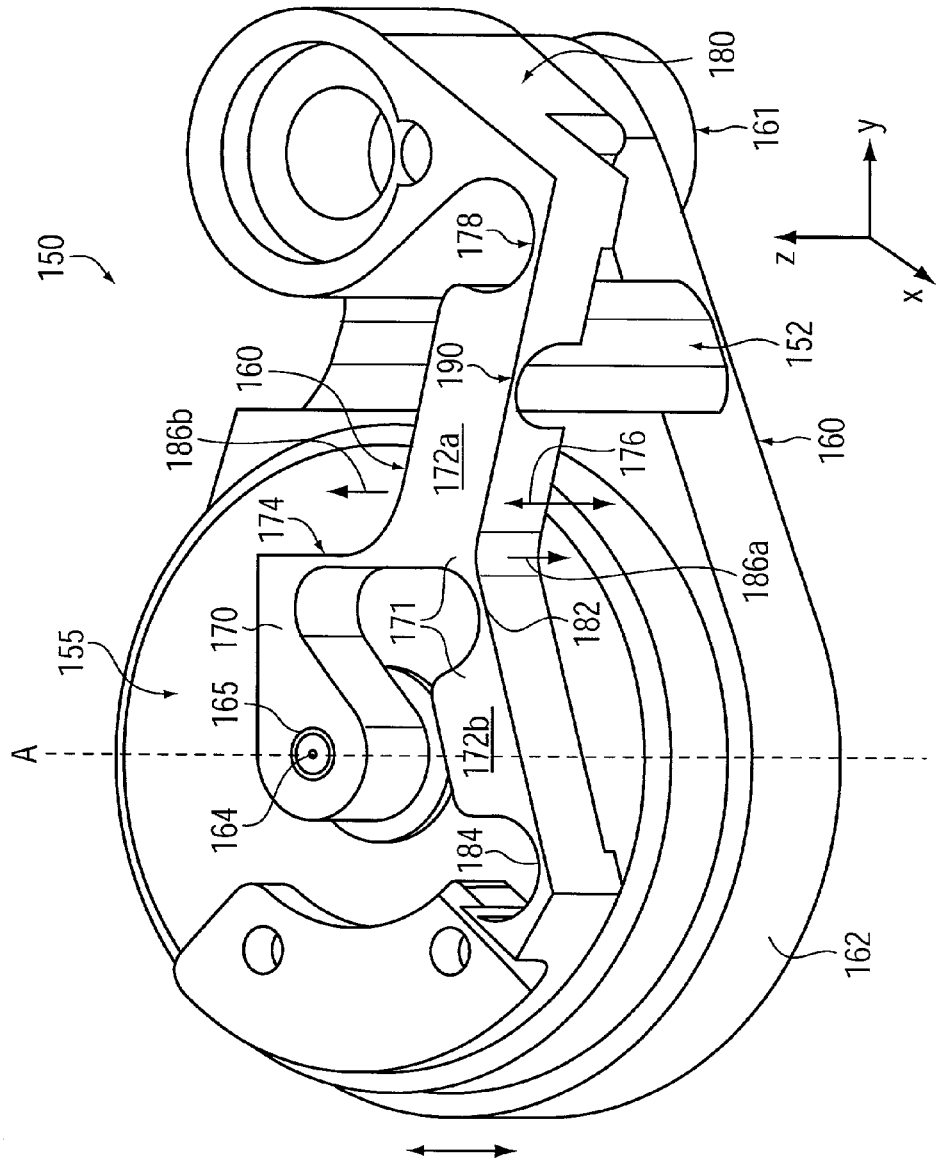
150
180
161
178
152
160
190
186b
172a
176
174
186a
170
171
182
155
165
172b
A
164
184
162
y
z
x

FIG. 5