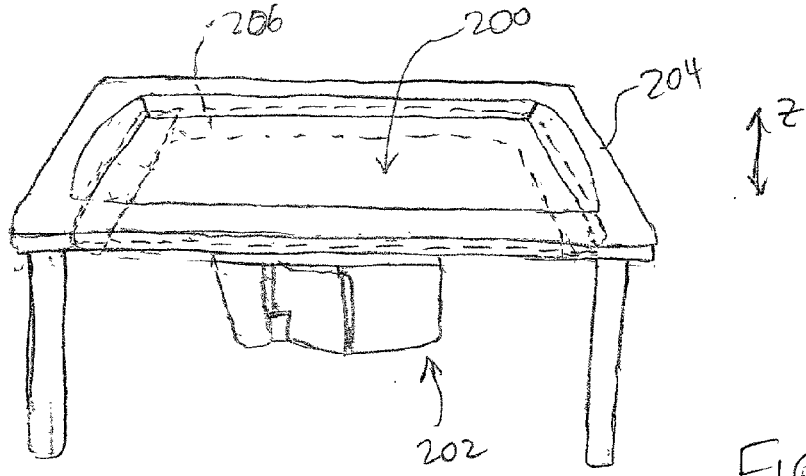

FIG. 6

FIG. 7

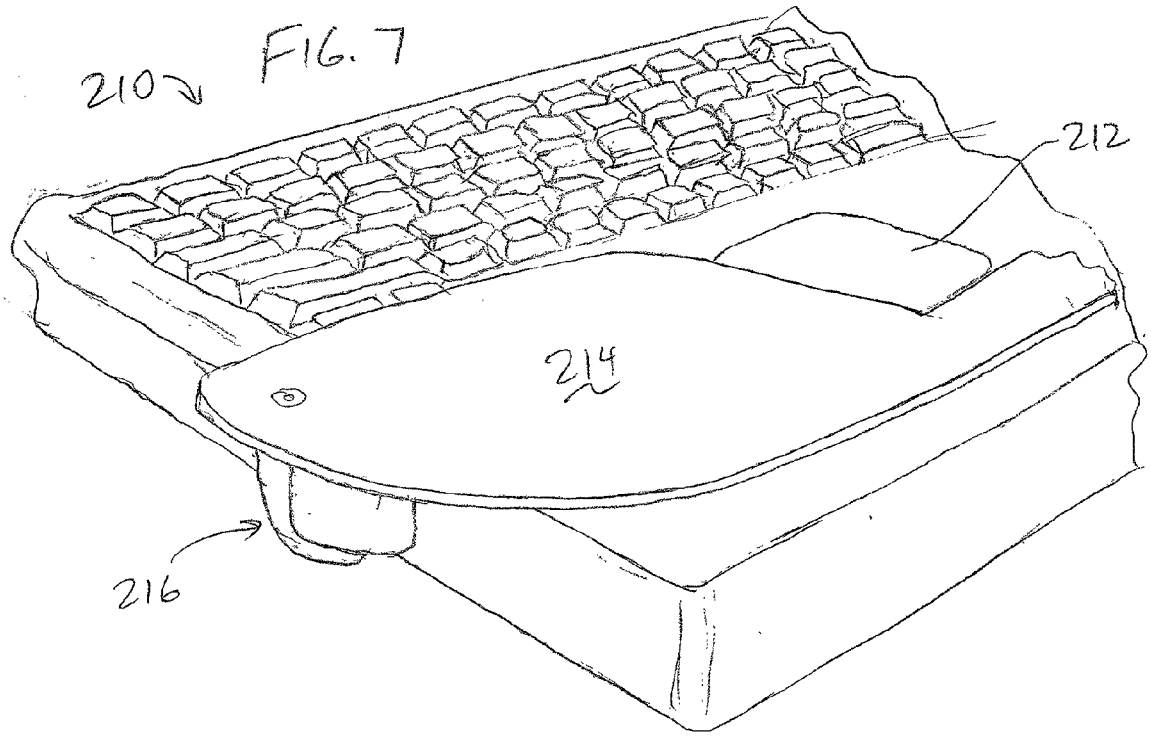

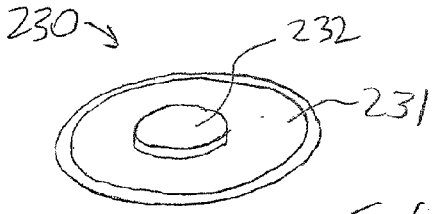

FIG. 8a