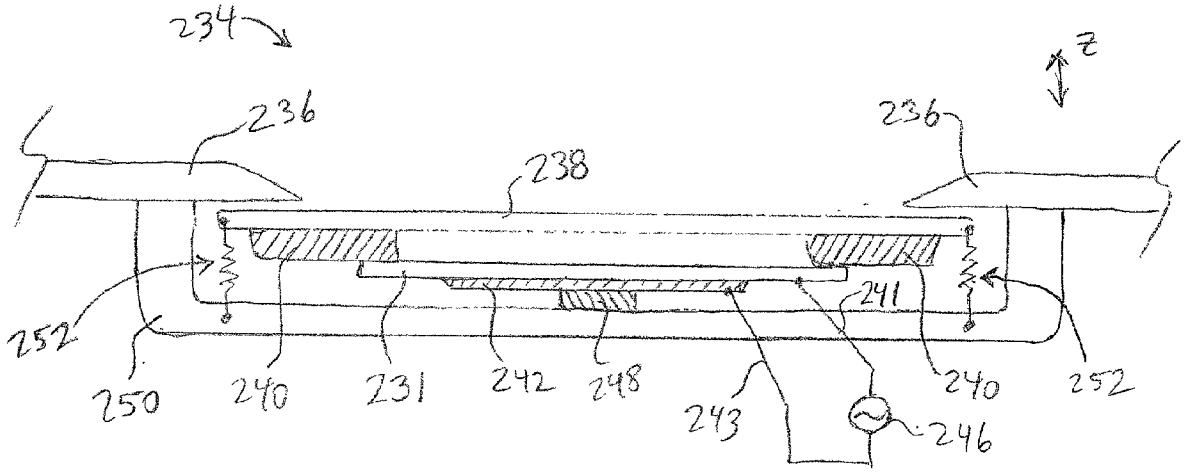

FIG. 8b