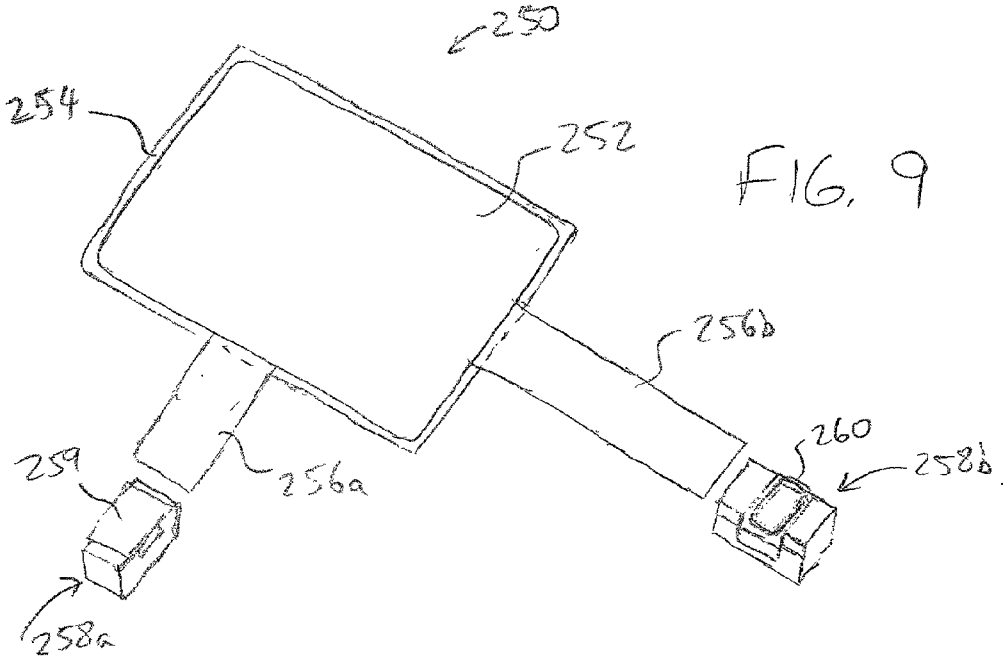
250
254
252
256b
260
258b
259
256a
258a

FIG. 9

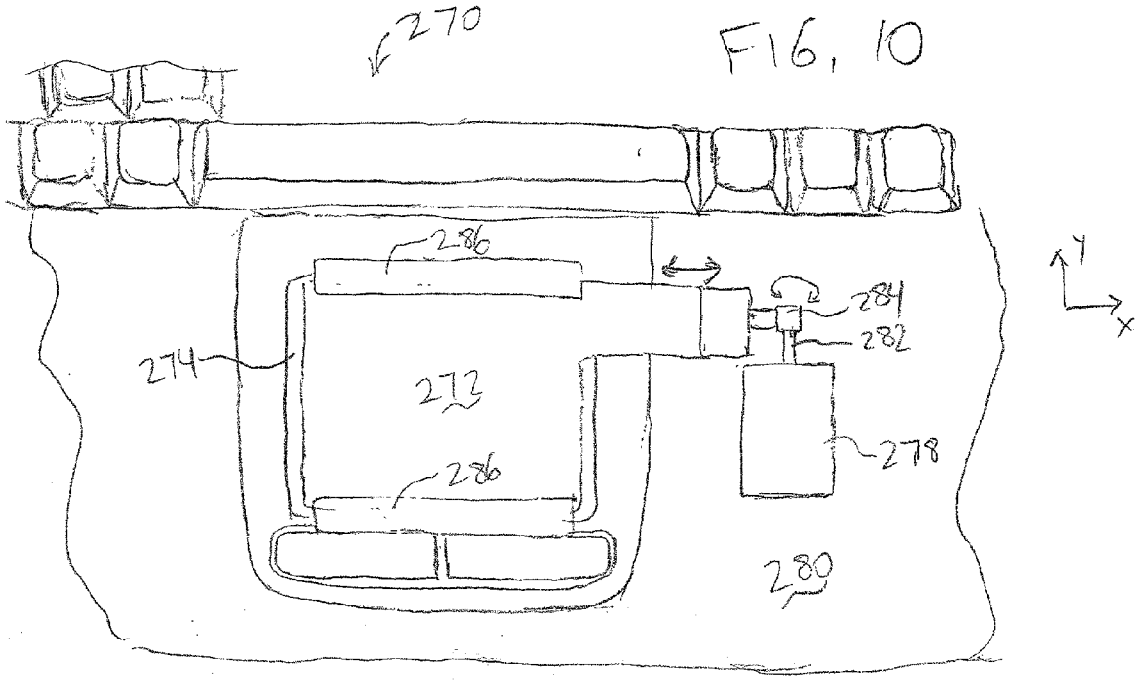
270
286
284
282
274
272
278
286
280
Y
X

FIG. 10