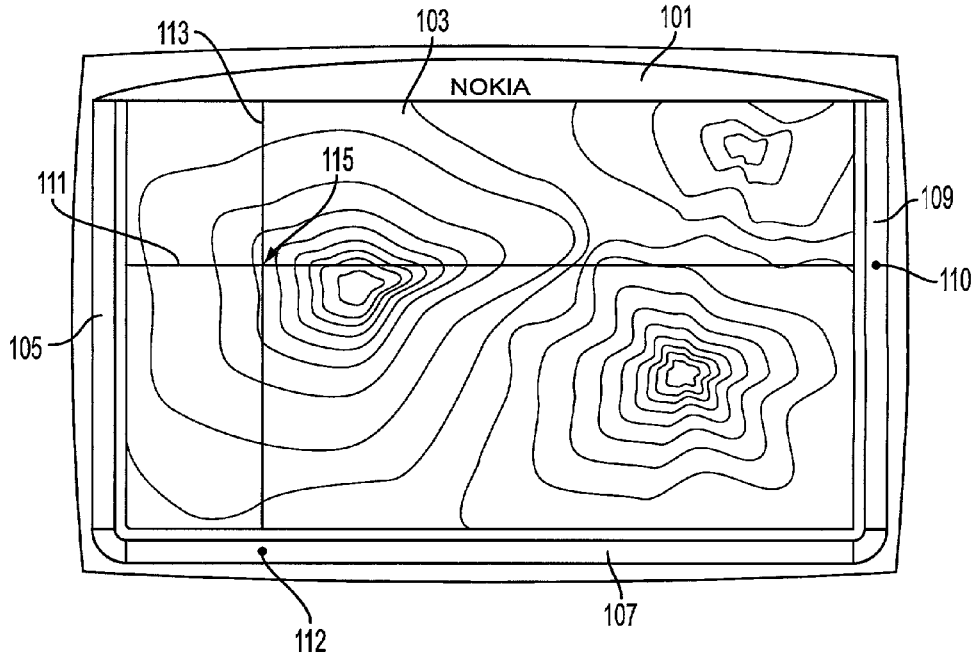
113
103
101
NOKIA
115
111
109
110
105
112
107

FIG. 1

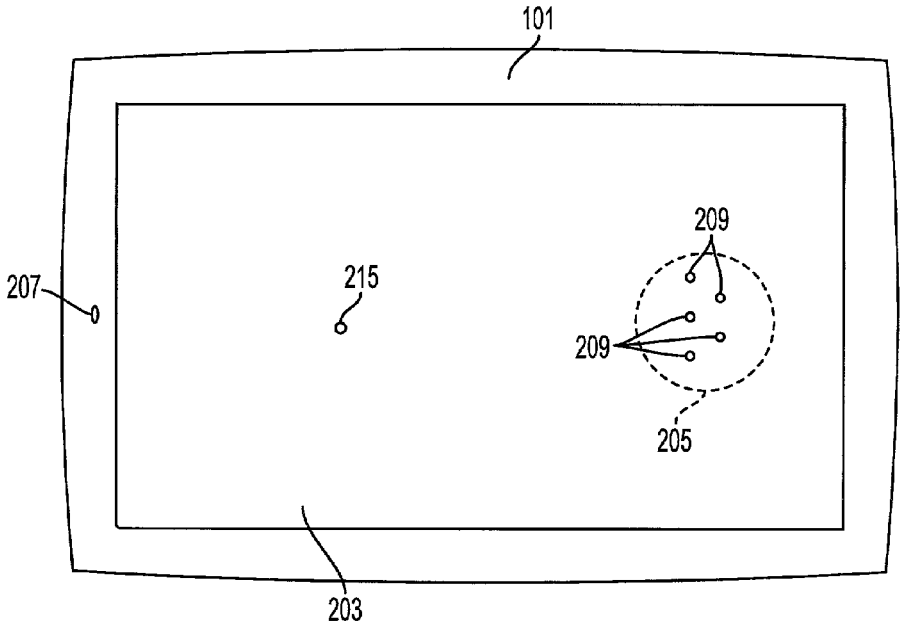
101
209
207
215
209
205
203

FIG. 2