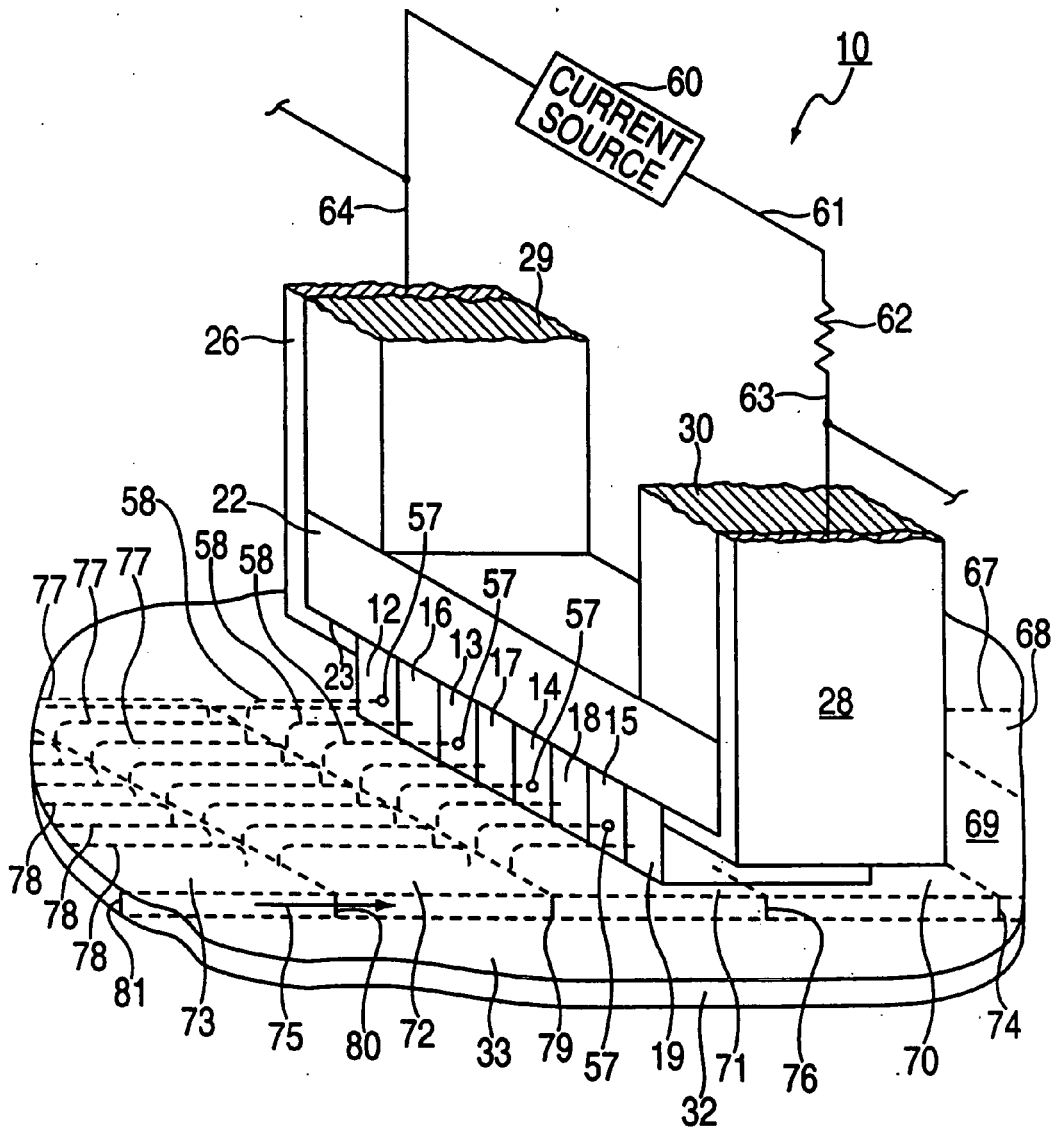
10
CURRENT SOURCE
60
61
62
63
64
29
26
30
22
58
57
58
58
77
77
77
12
16
13
17
14
18
15
23
57
57
67
68
28
69
78
78
78
81
73
75
80
72
33
79
57
19
71
76
70
74
32

FIG. 1