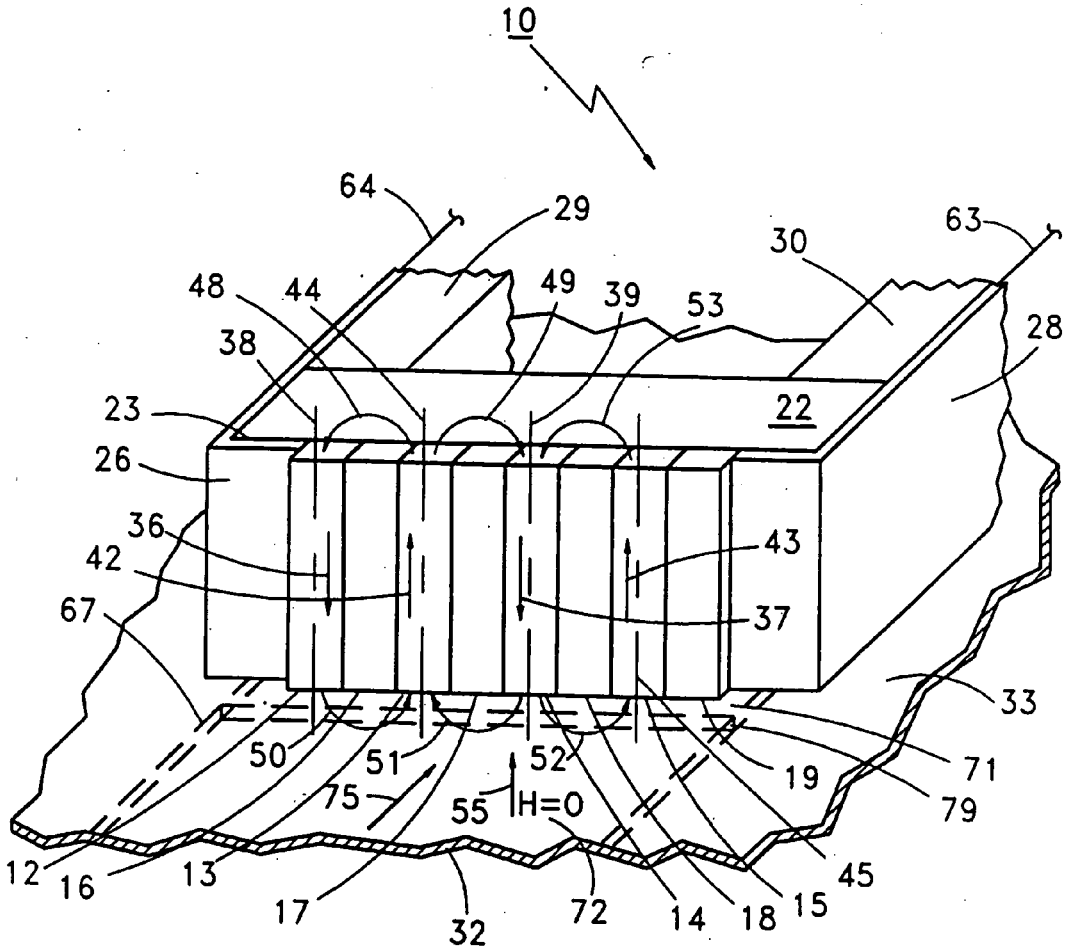
10
64
29
30
63
48
44
49
39
53
28
38
23
22
26
36
43
42
37
67
33
50
51
52
19
71
75
55
H=0
79
12
16
13
17
32
72
14
18
15
45

FIG.2