FIG.3

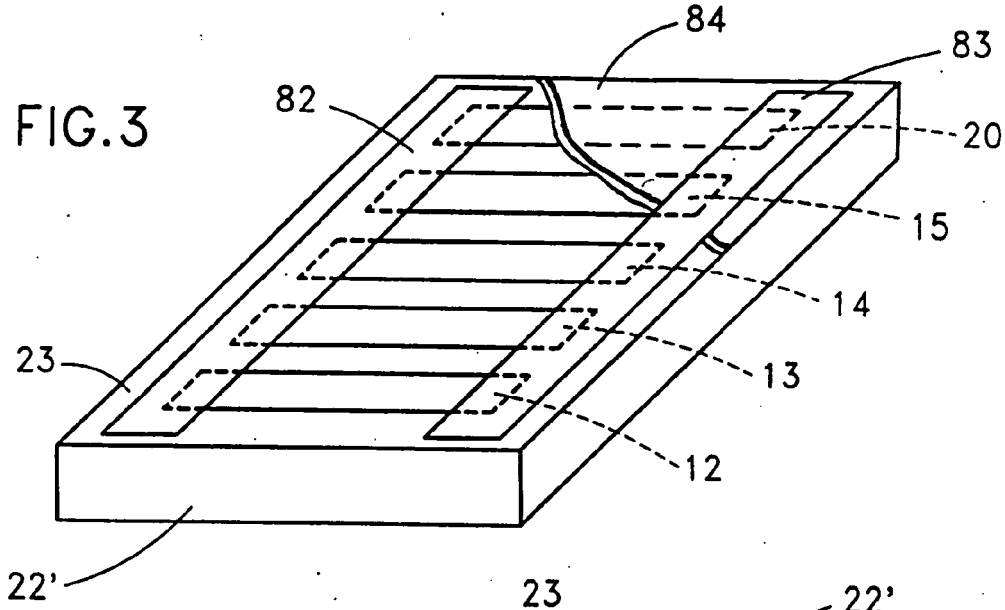


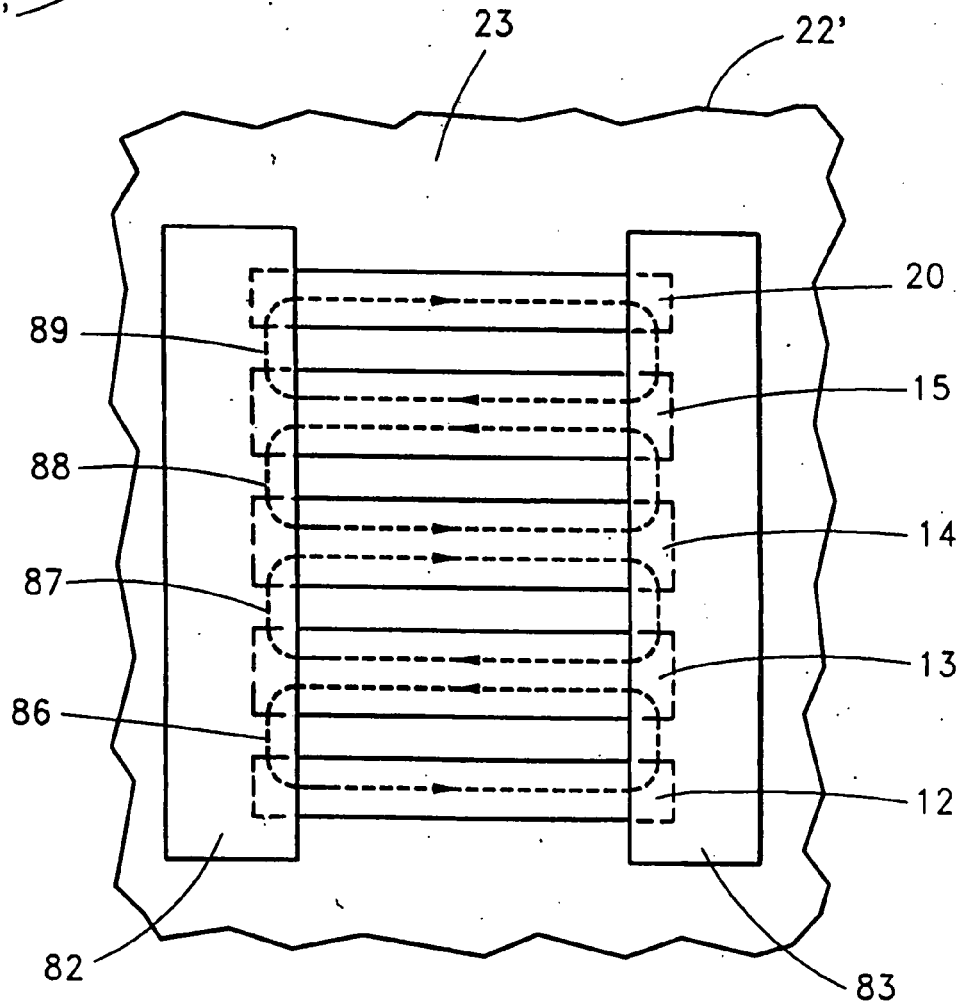


FIG.4