FIG. 5

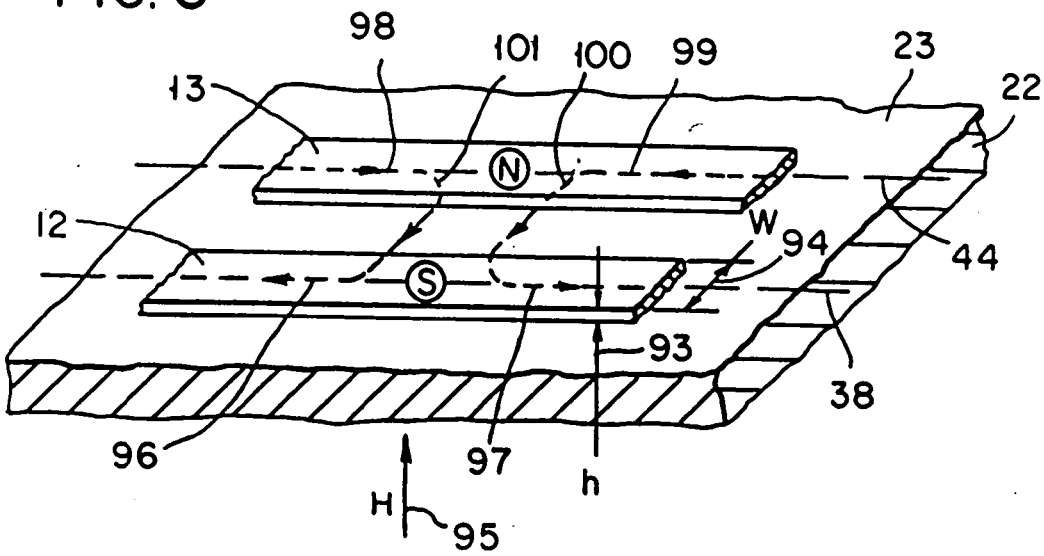
98
101
100
99
23
22
13
N
12
W
94
44
S
93
38
96
97
h
H
95

FIG.6

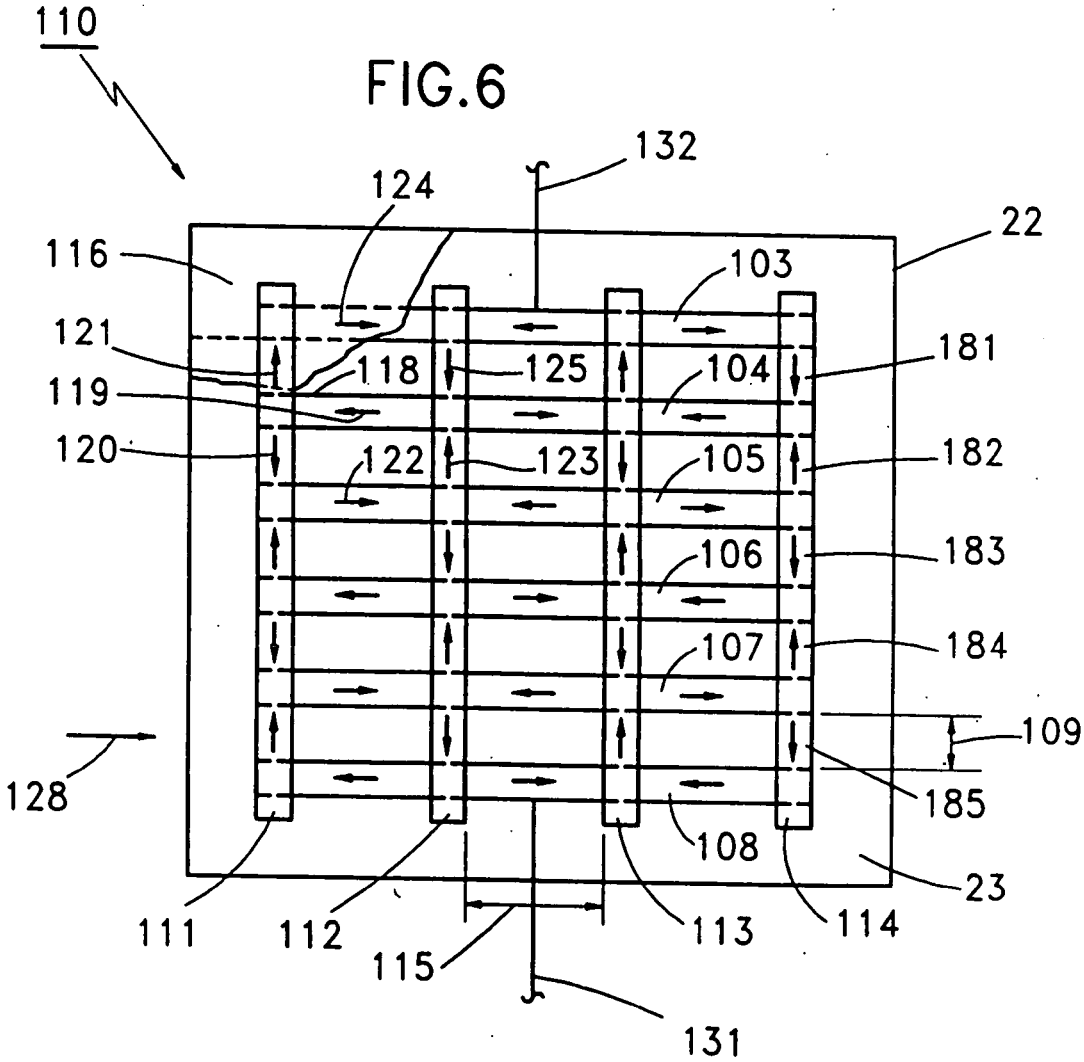
110
132
124
22
116
103
121
118
125
104
181
119
120
122
123
105
182
106
183
107
184
109
128
185
108
23
111
112
113
114
115
131