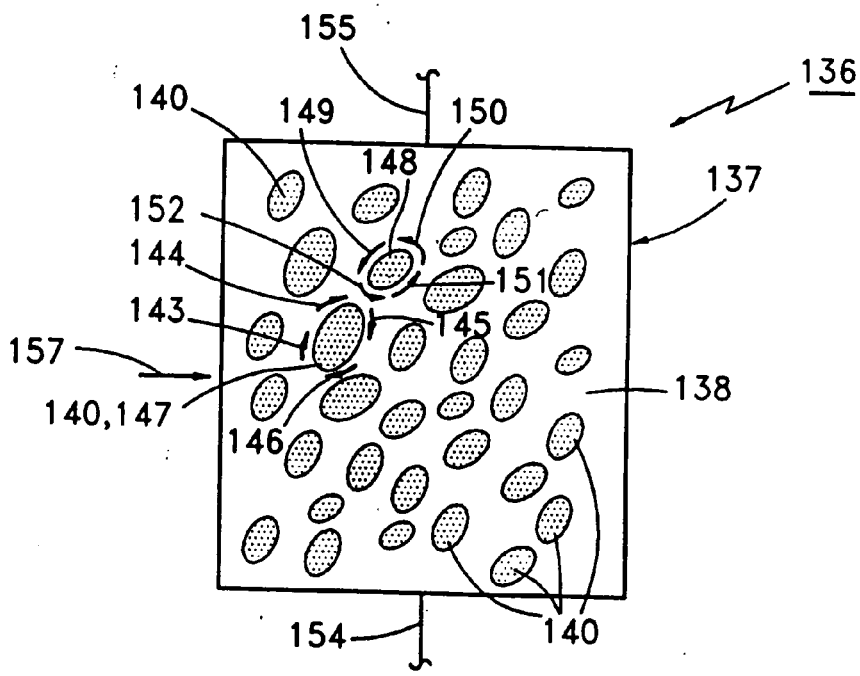
155
136
140
149
150
148
137
152
144
151
143
145
157
138
140,147
146
154
140

FIG.7

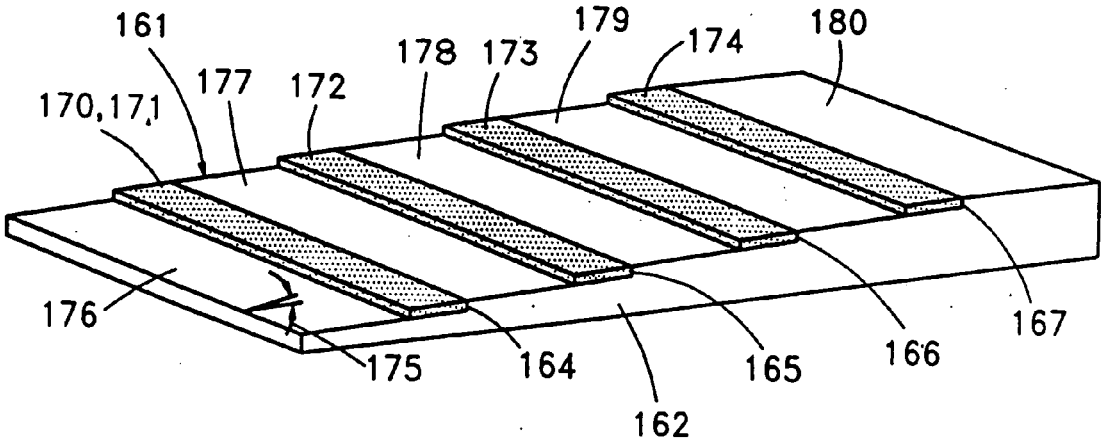
161
179
174
180
178
173
177
172
170,171
176
175
164
165
166
167
162

FIG.8