FIG. 13

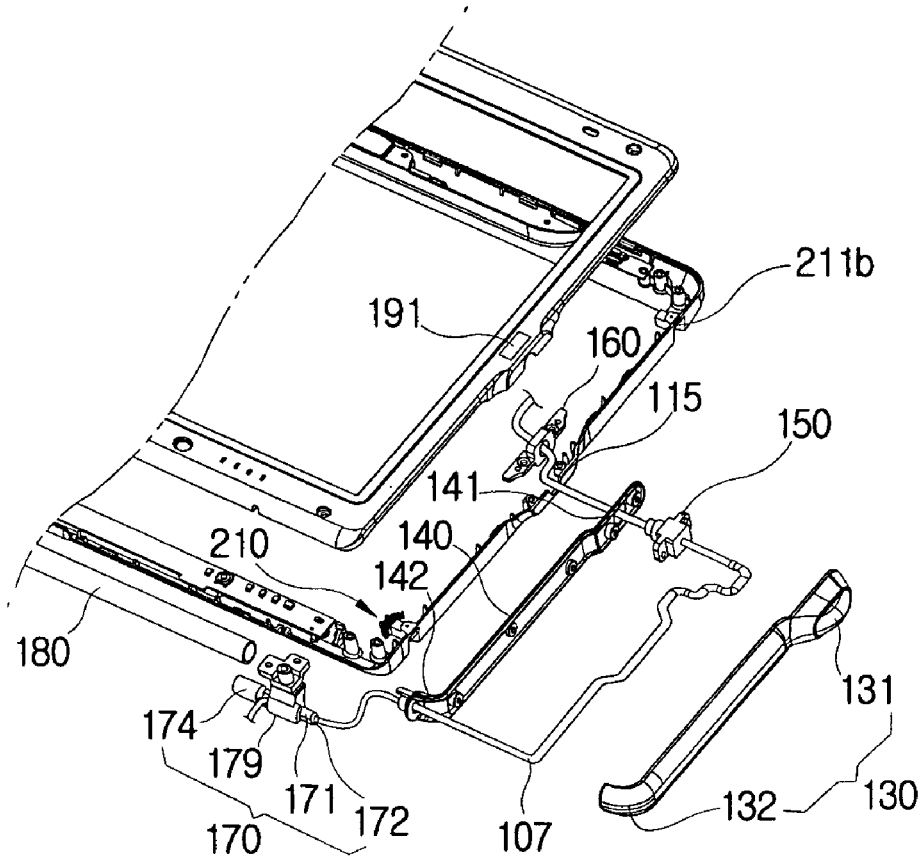
211b
191
160
115
150
141
140
210
142
180
131
174
179
171
172
170
107
132
130