FIG. 3

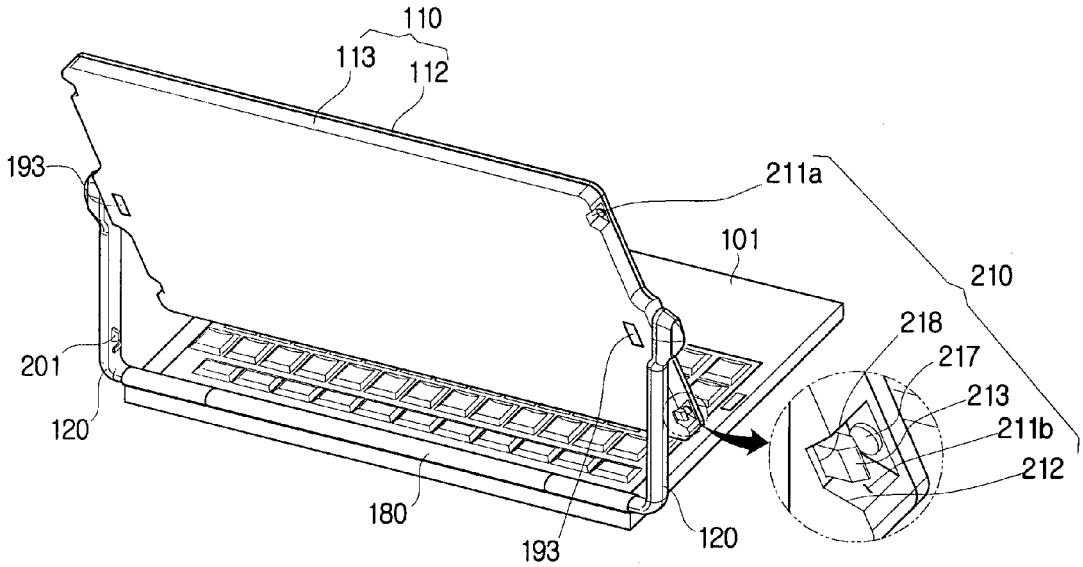
110
113
112
193
211a
101
210
218
217
213
211b
212
201
120
180
193
120