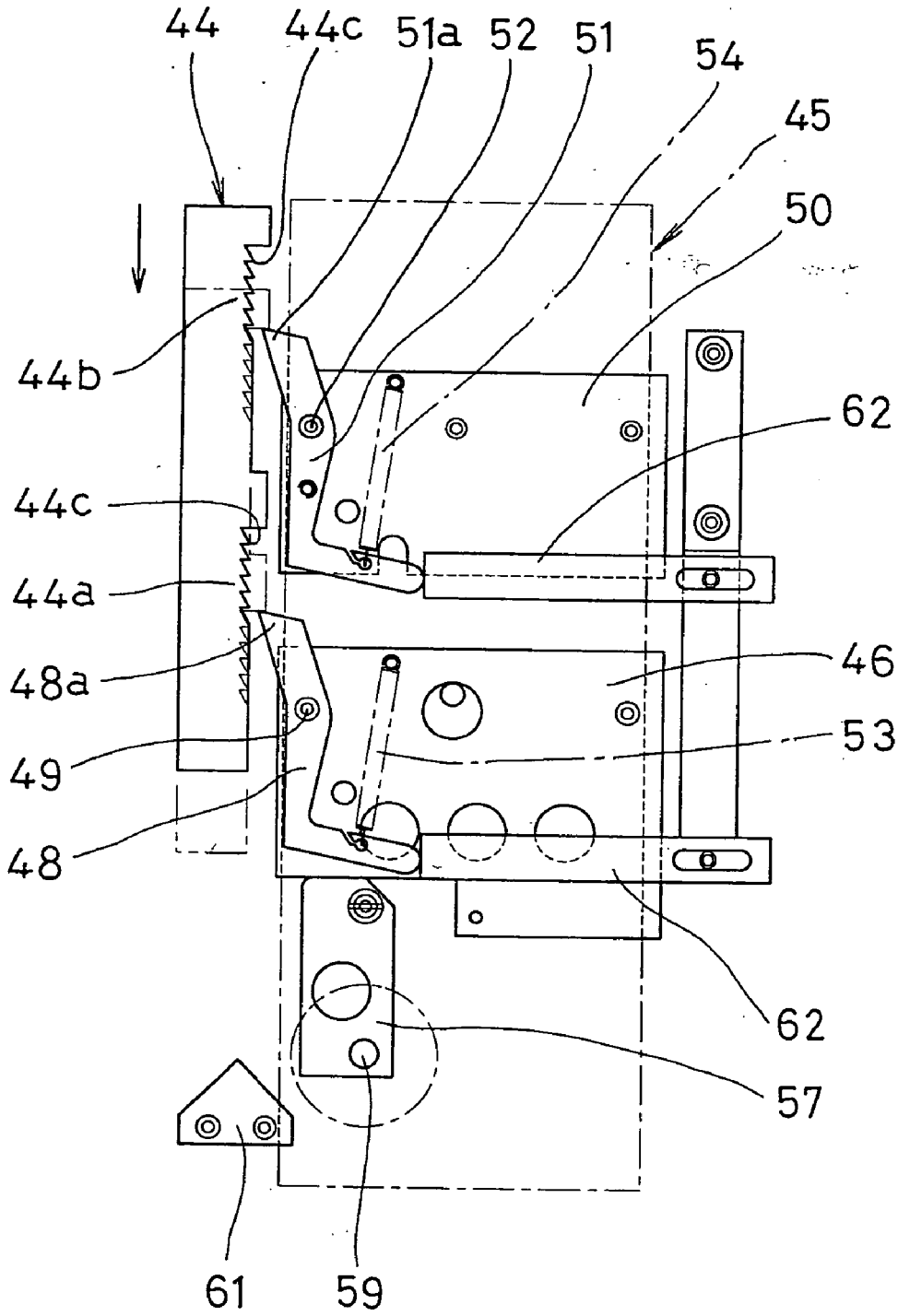Fig. 12