Fig.2

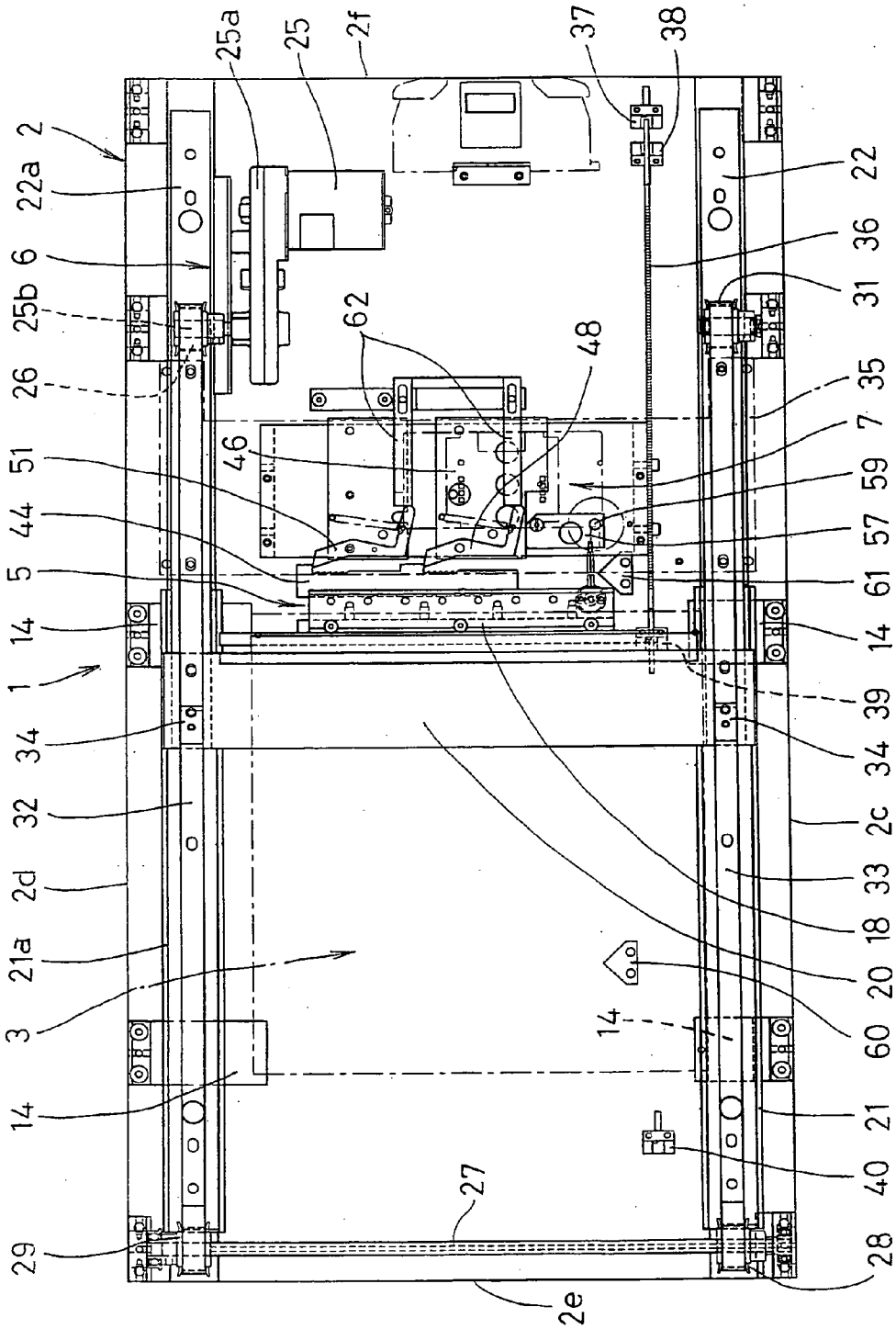
2
22a
6
25b
26
51
44
5
14
1
34
32
2d
21a
3
14
29
25a
25
2f
37
38
22
36
31
35
7
59
57
61
14
39
34
2c
33
18
20
60
21
40
28
2e
27
14
62
48
46