Fig. 3

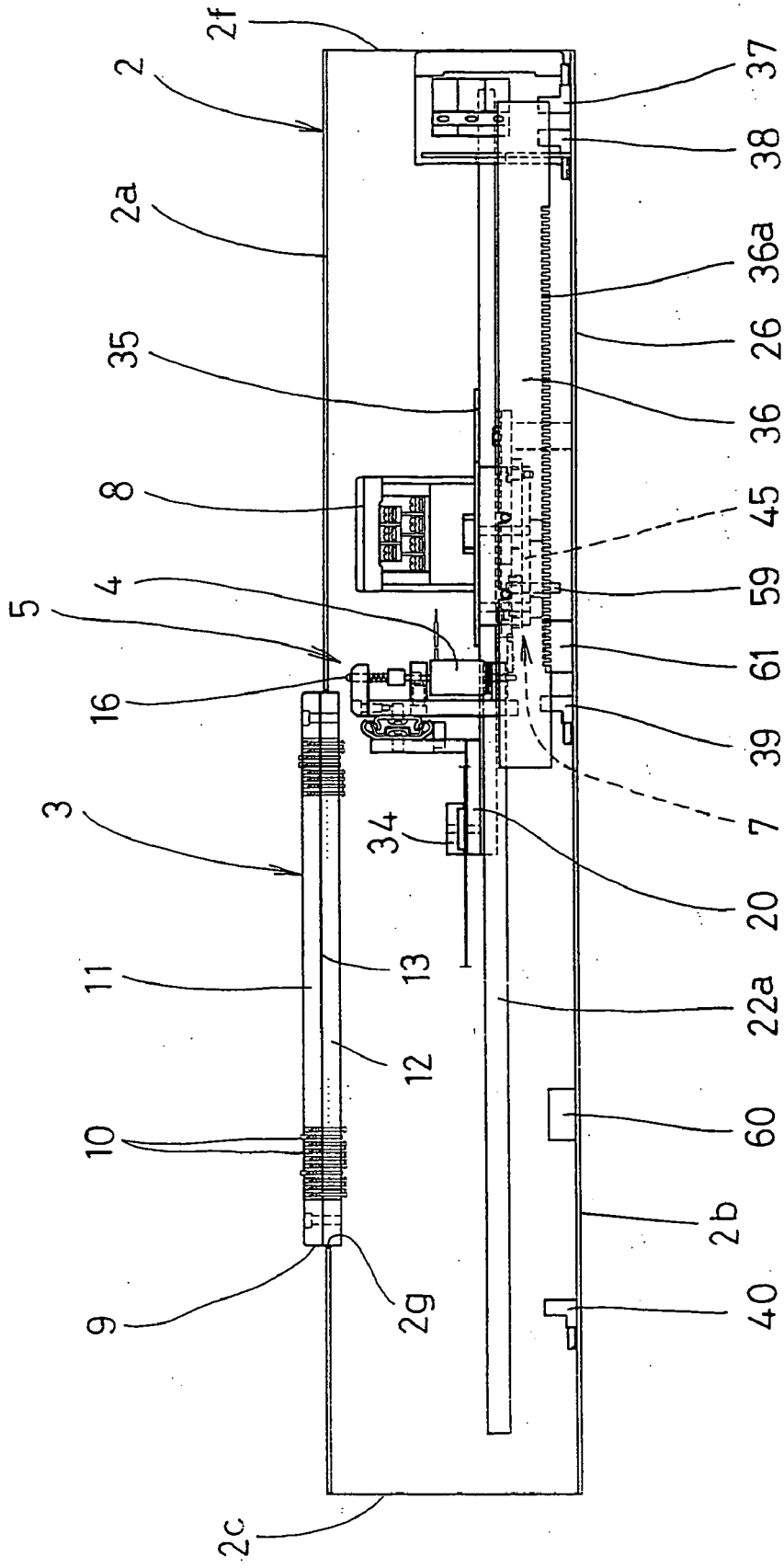
2f
2
2a
35
8
4
5
16
3
11
10
9
2c
2g
12
13
34
20
22a
60
2b
40
7
39
61
59
45
36
26
36a
38
37