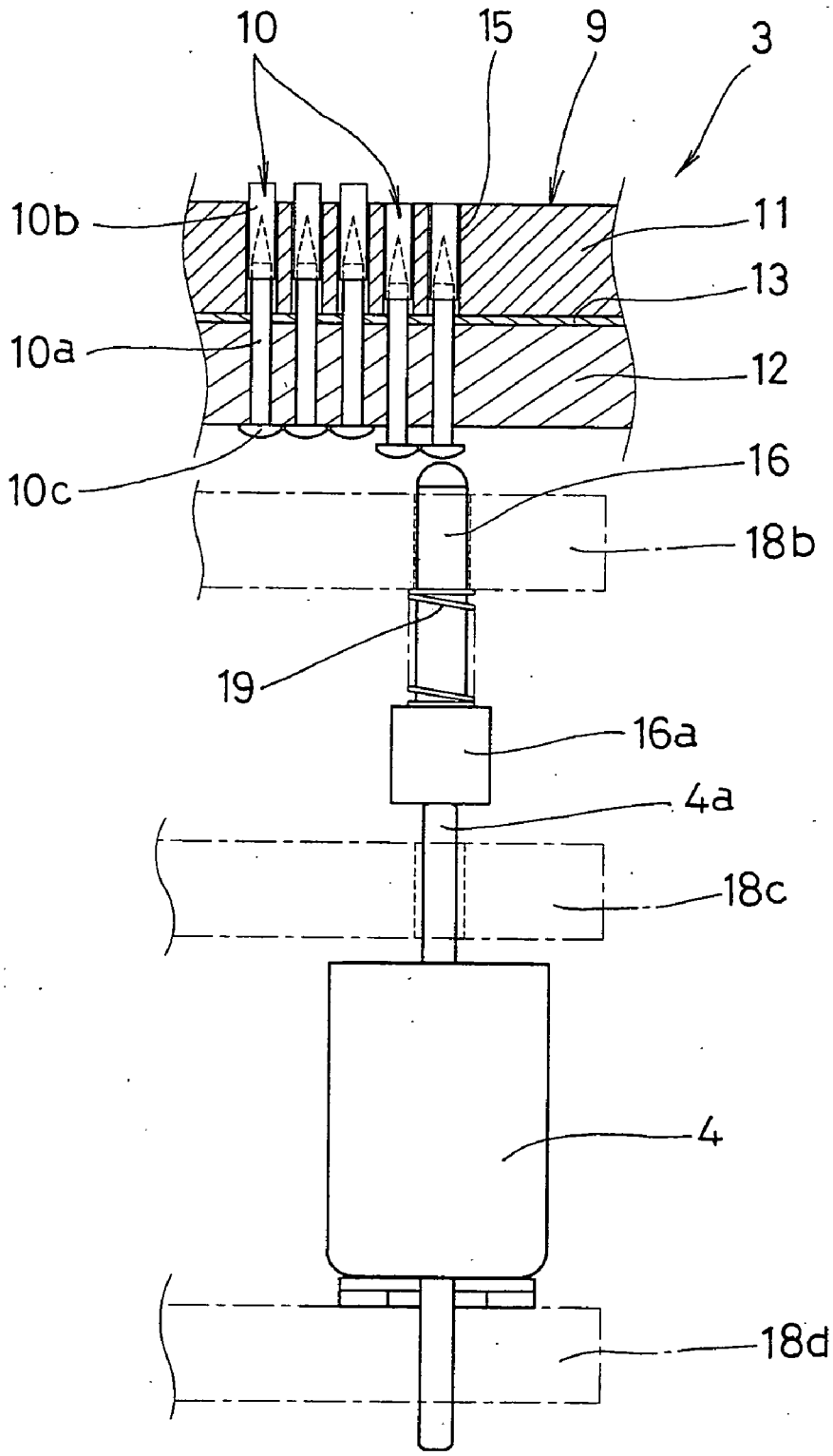Fig. 5