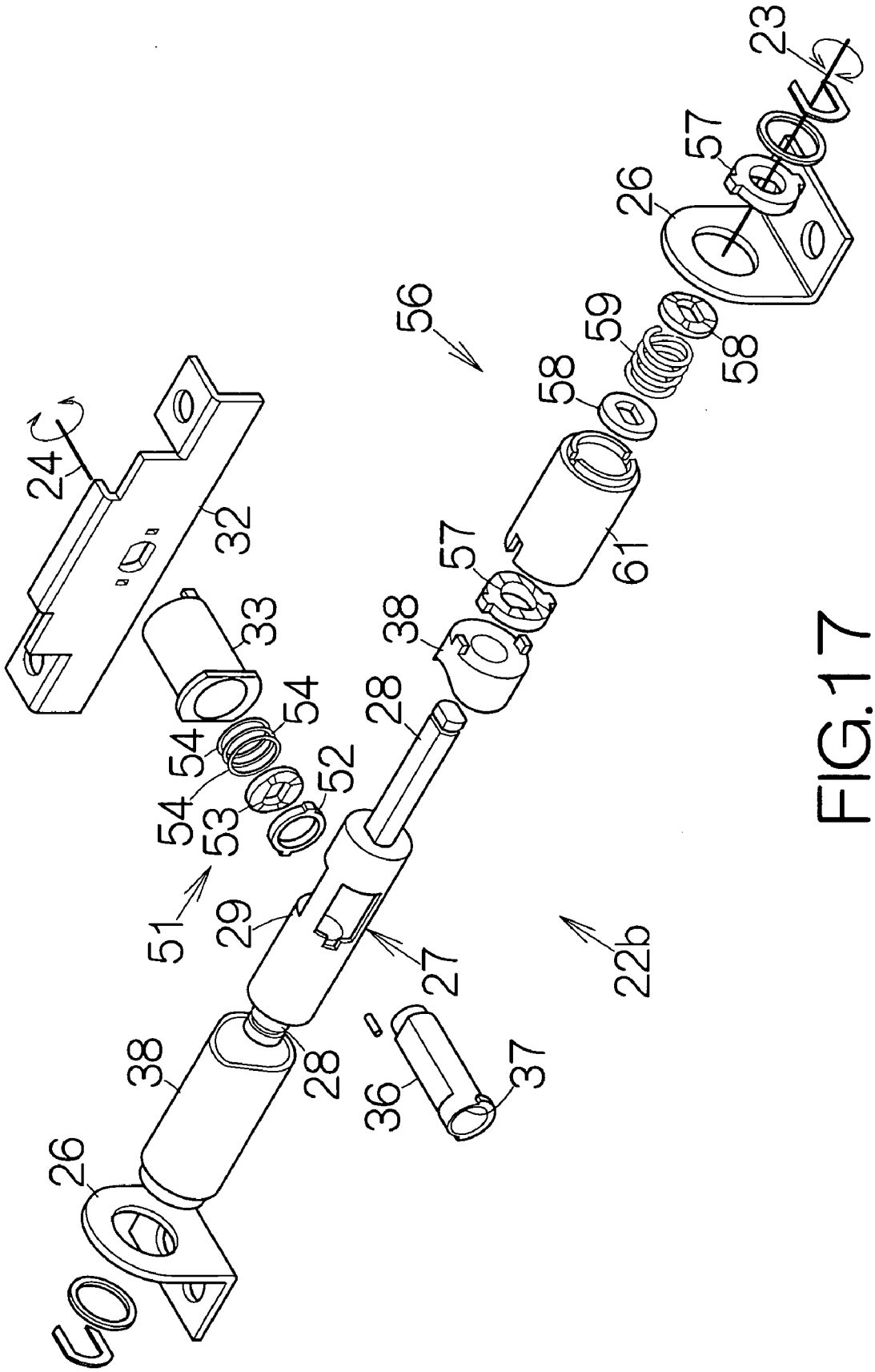
23
57
26
56
59
58
58
24
32
57
61
33
38
54
28
54
52
54
53
51
29
27
22b
38
28
36
37
26

FIG.17