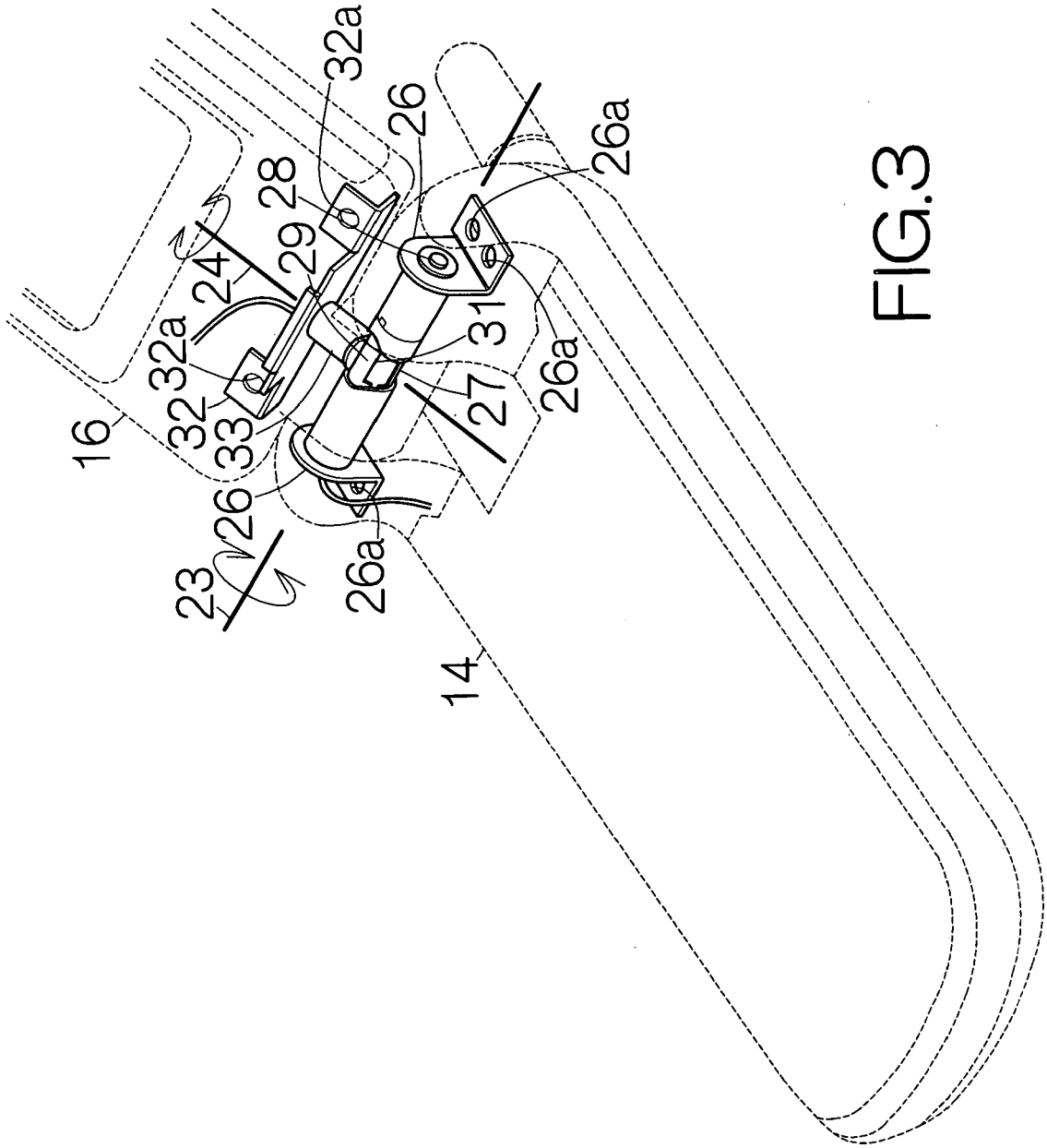

FIG.3