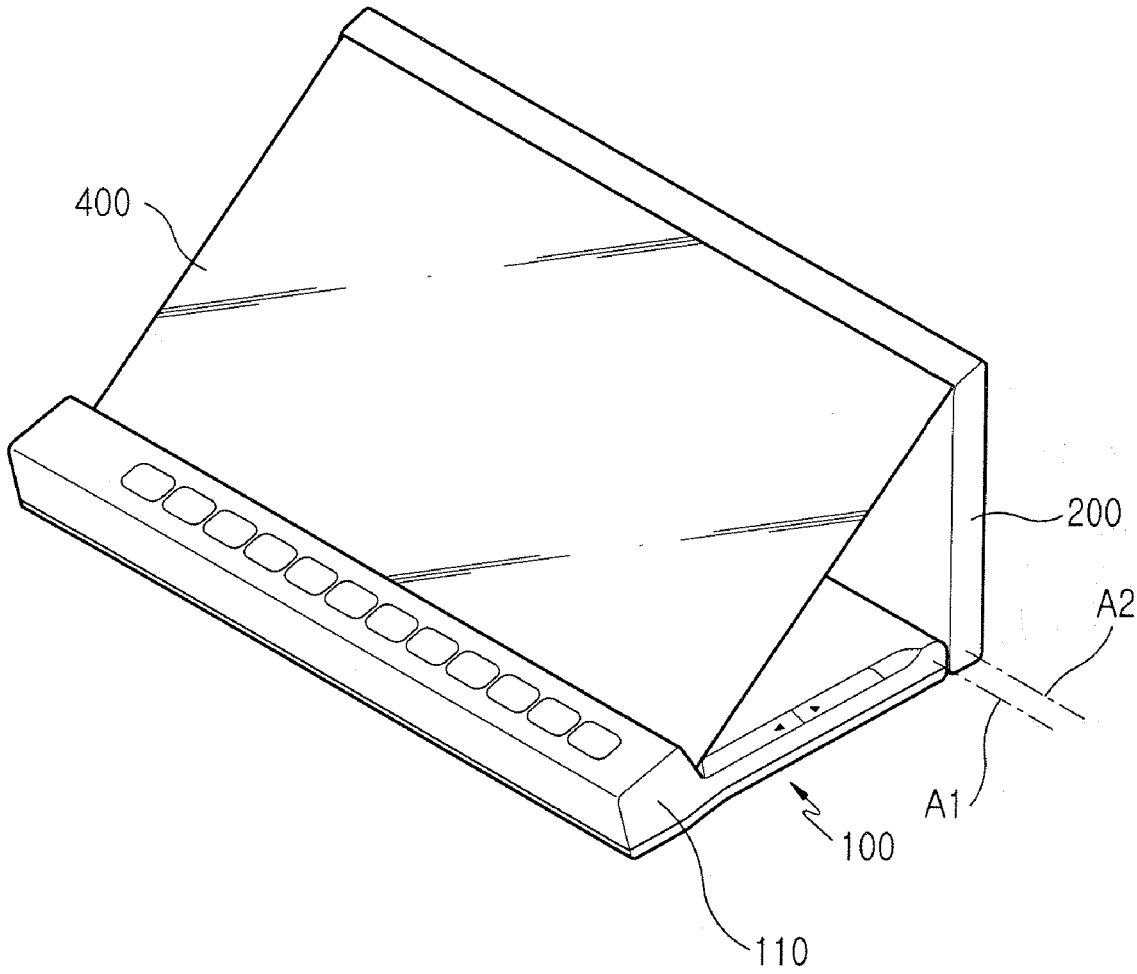

FIG.2