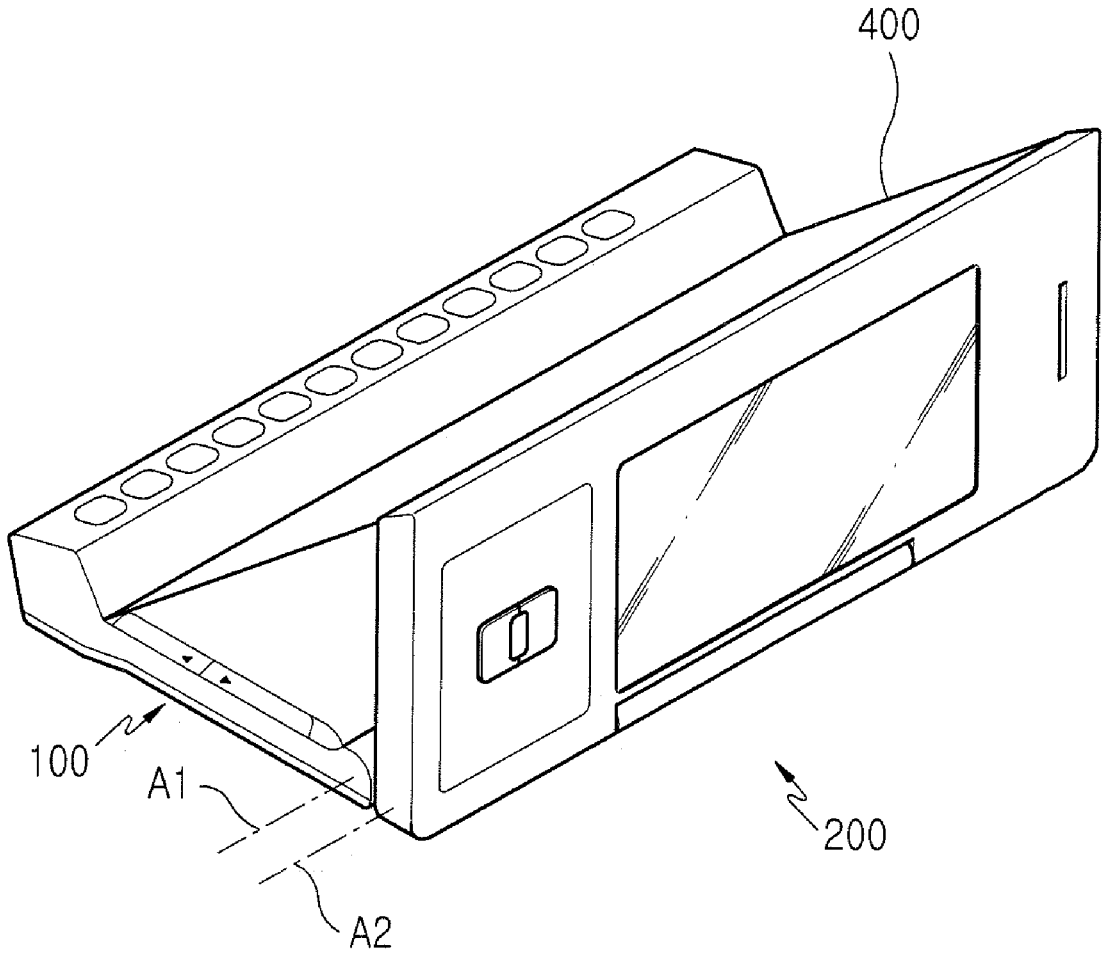


FIG.3