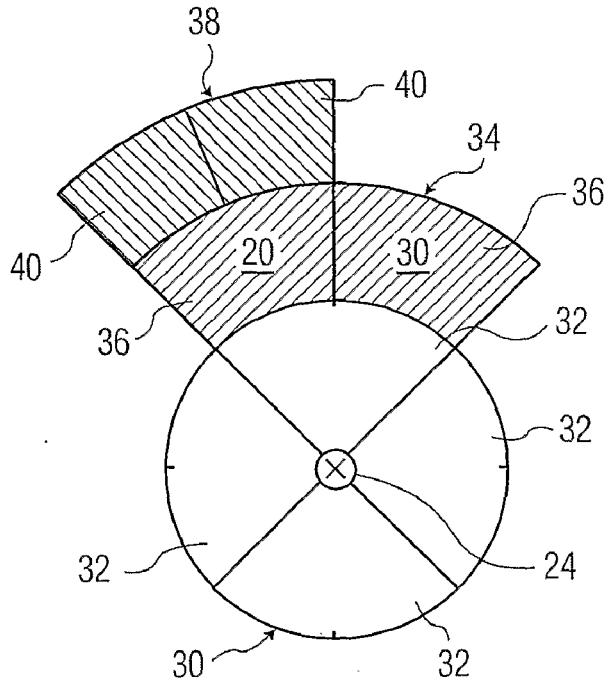
38
40
34
36
40
20
30
36
32
32
32
24
30
32

FIG. 3A

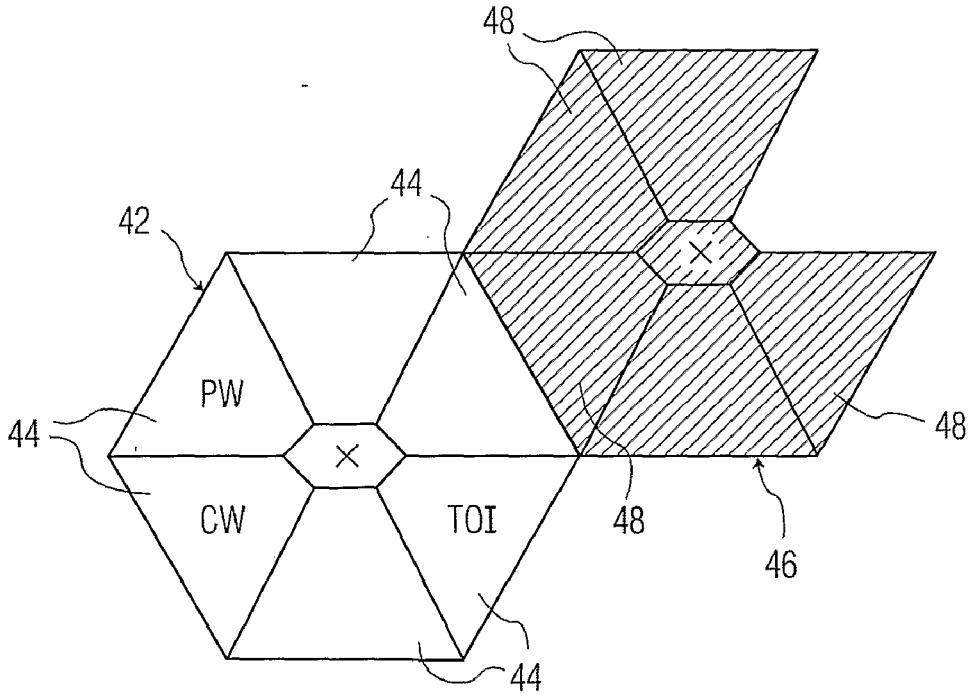
48
44
42
PW
44
CW
TOI
48
48
46
44

FIG. 3B