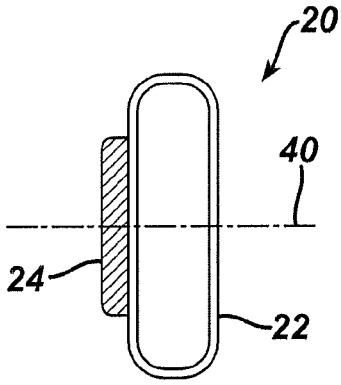

FIG. 5A

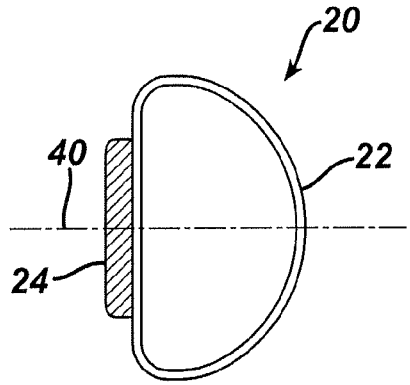

FIG. 5B

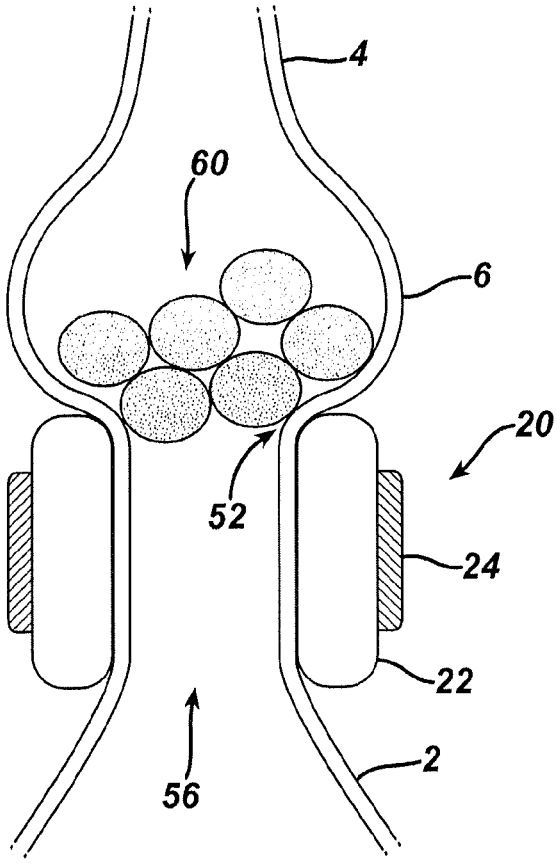

FIG. 6