FIG. 3

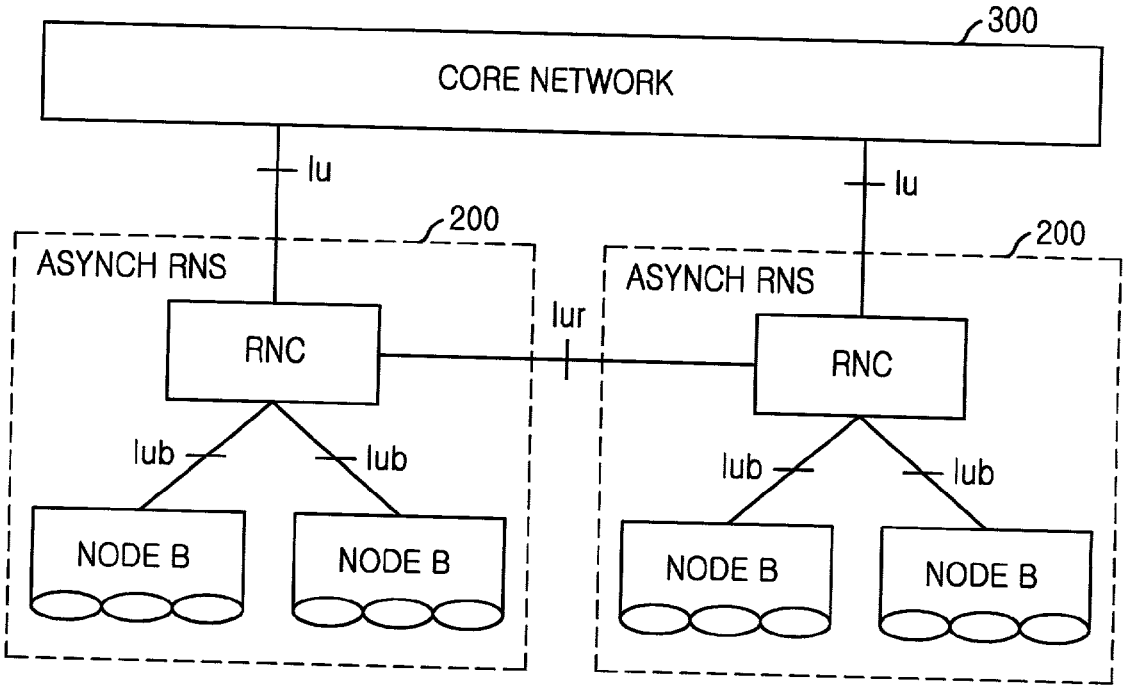
300
CORE NETWORK
Iu
Iu
200
ASYNCH RNS
200
ASYNCH RNS
Iur
RNC
RNC
Iub
Iub
Iub
Iub
NODE B
NODE B
NODE B
NODE B