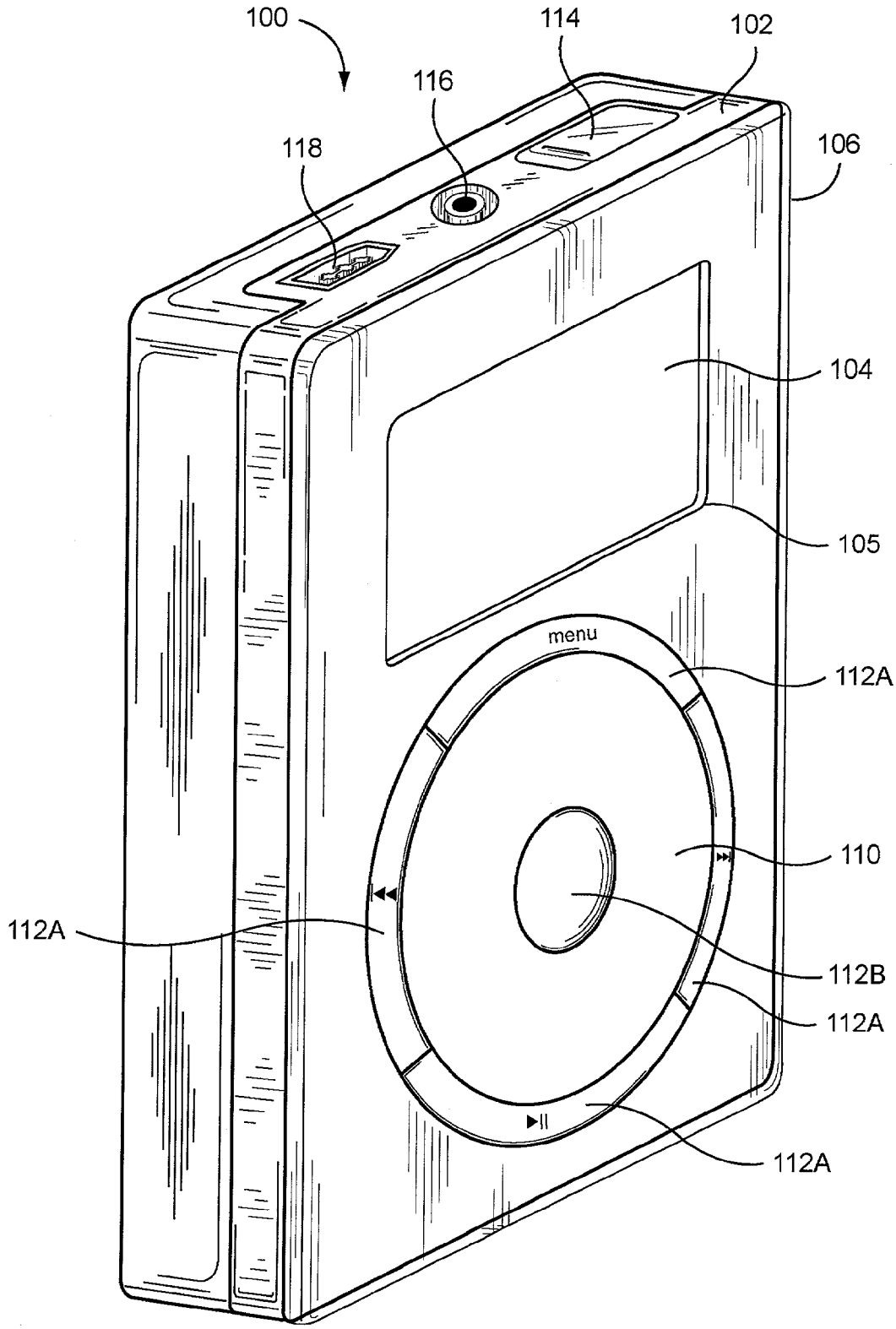
100
114
102
116
118
106
104
105
menu
112A
110
112A
112B
112A
112A

FIG. 1B