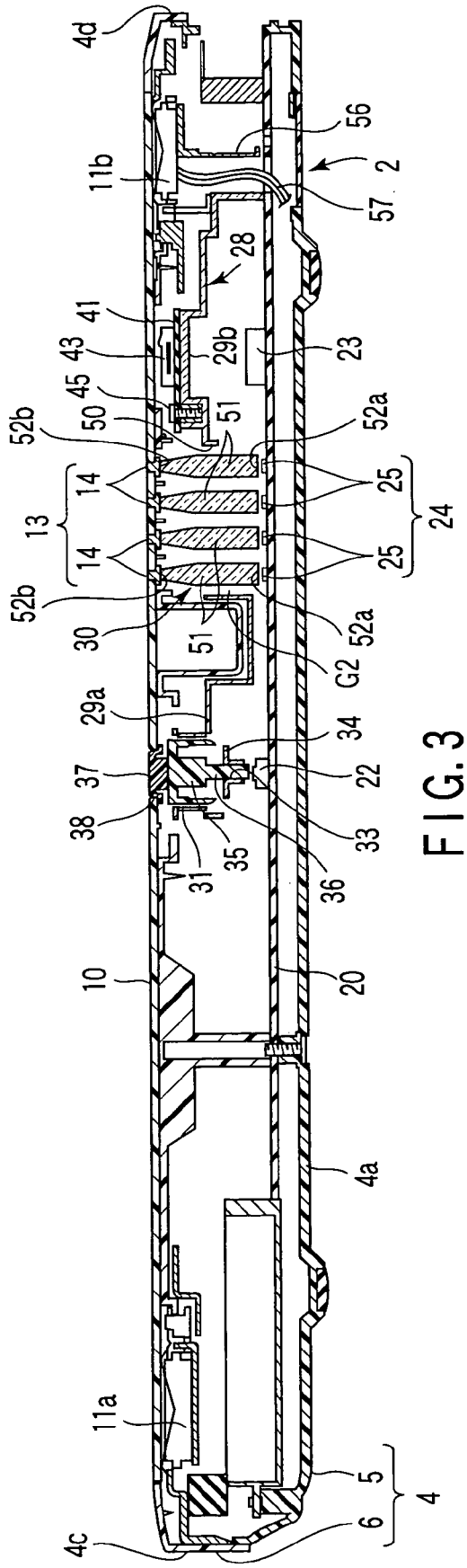
4d
11b
56
2
57
28
41
43
29b
23
45
50
51
52b
52a
14
25
13
24
30
G2
29a
34
37
22
38
33
35
31
36
10
20
4a
11a
5
4
6
4c

FIG. 3

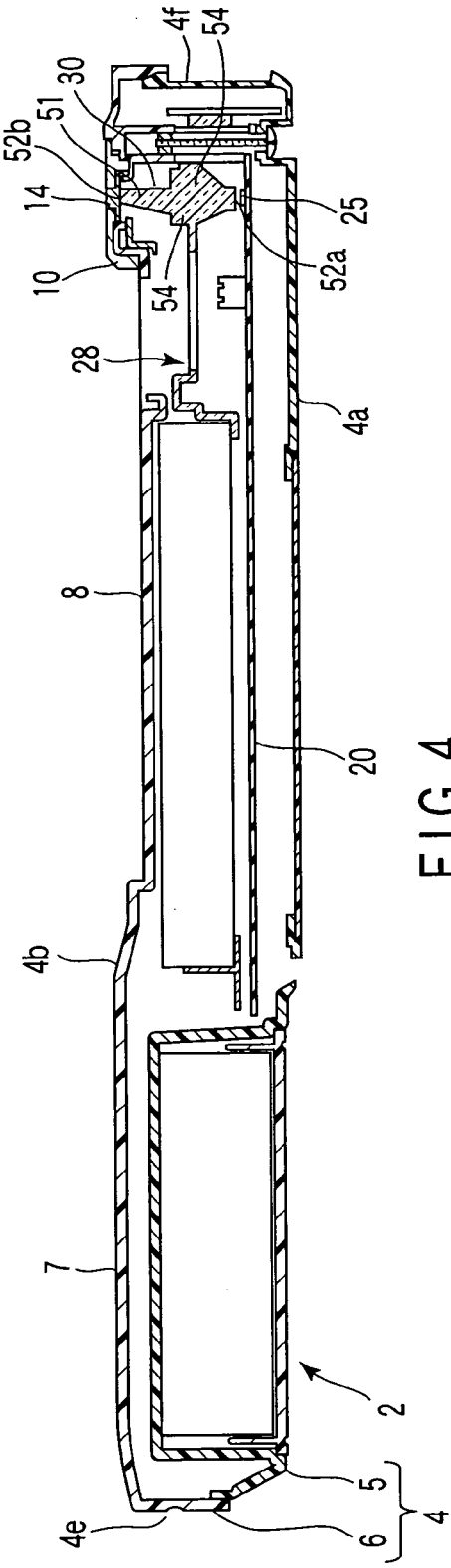
4f
54
30
51
52b
14
25
10
52a
28
4a
8
20
4b
7
2
5
4
4e
6

FIG. 4