F I G . 2 0

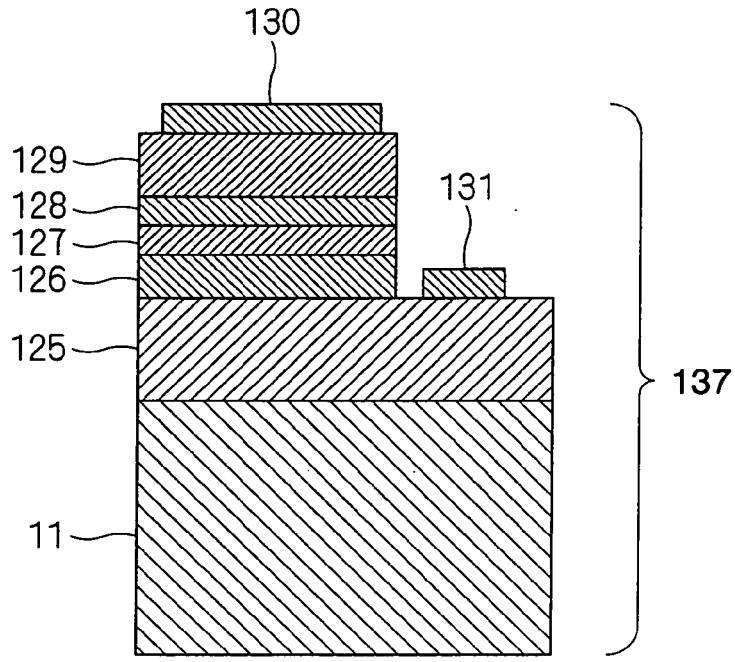
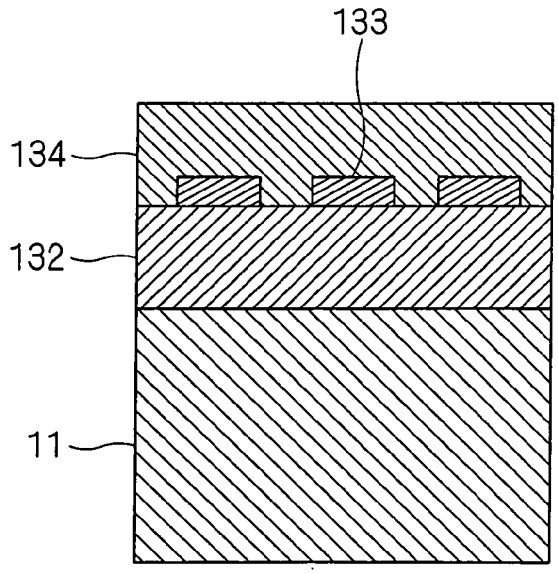
F I G . 2 1