F I G . 1

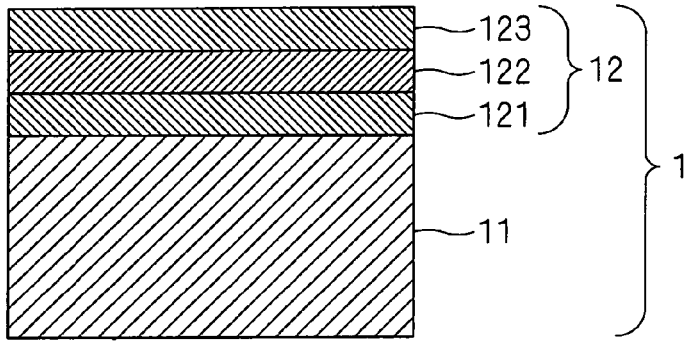

F I G . 2

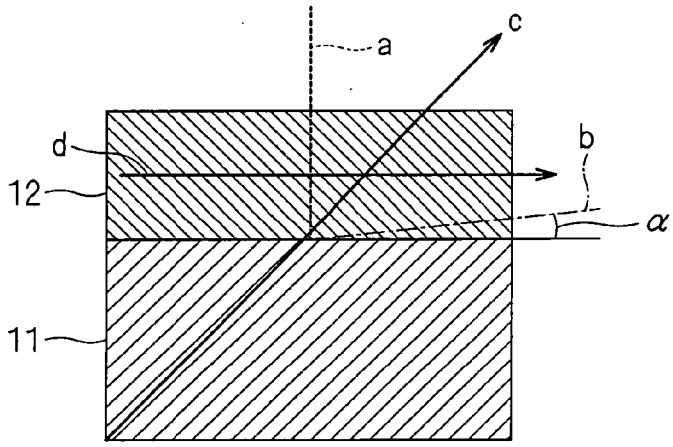
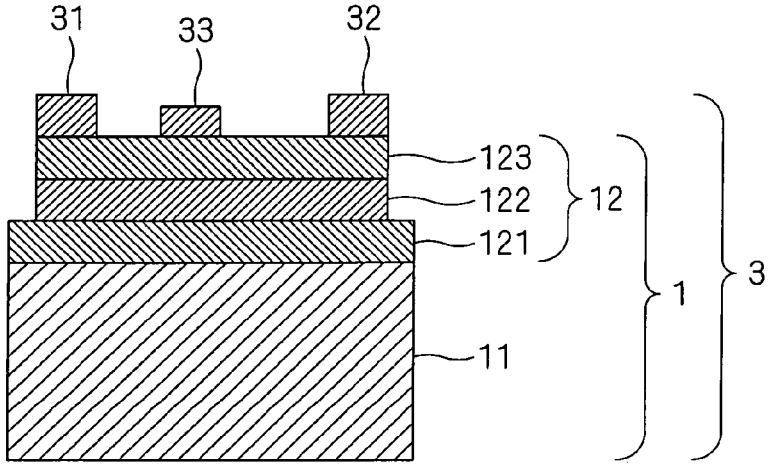
F I G . 3