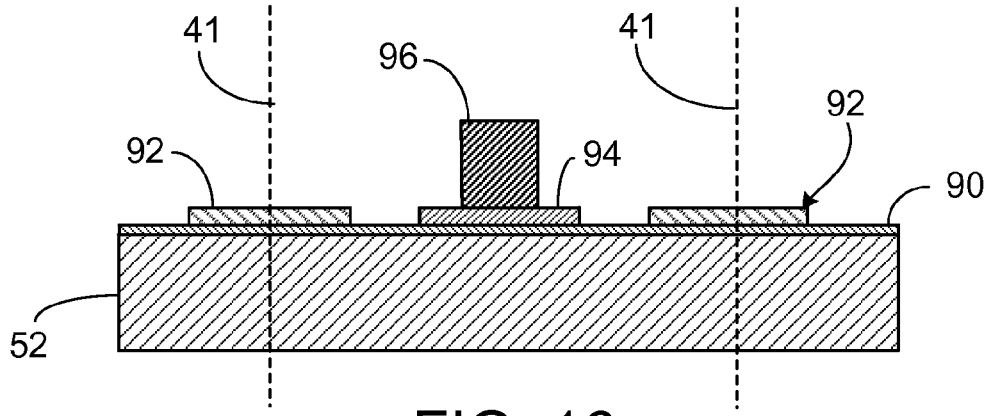
41
96
41
92
92
94
90
52

FIG. 16

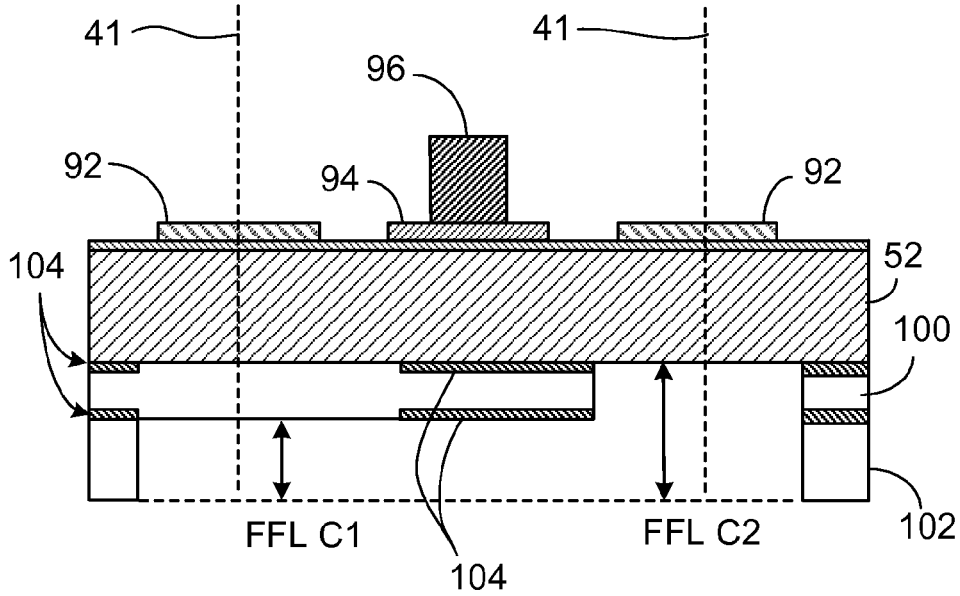
41
41
96
92
94
92
104
52
100
FFL C1
FFL C2
102
104

FIG. 17