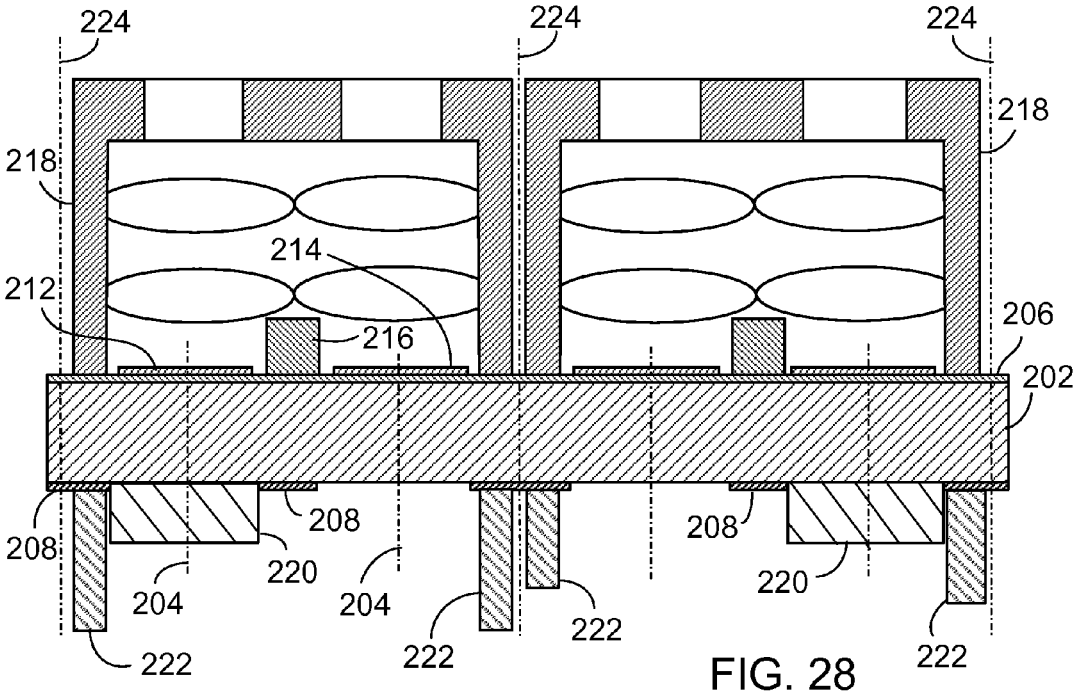
224
224
224
218
218
214
212
216
206
202
208
208
208
220
220
204
204
222
222
222
222

FIG. 28

FIG. 29

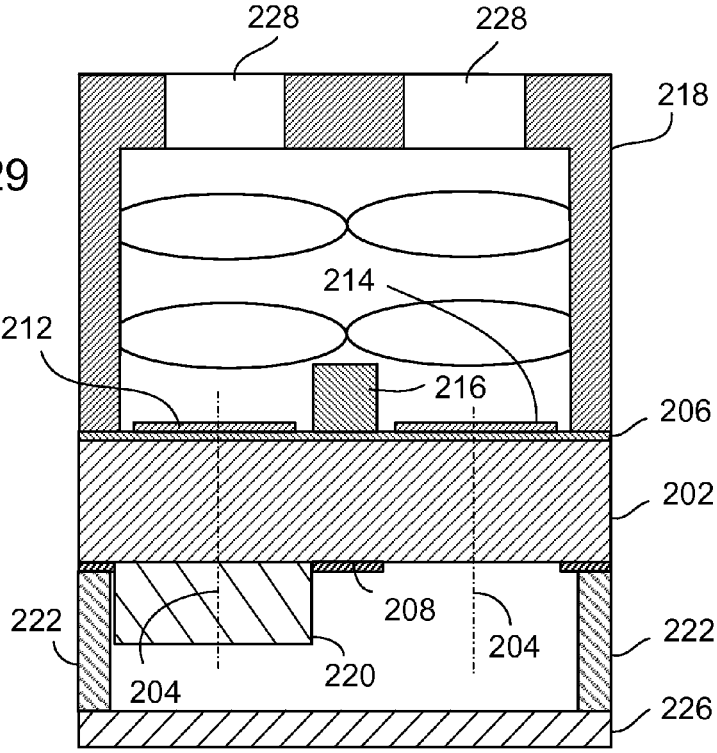
228
228
218
214
212
216
206
202
208
222
204
222
220
204
226