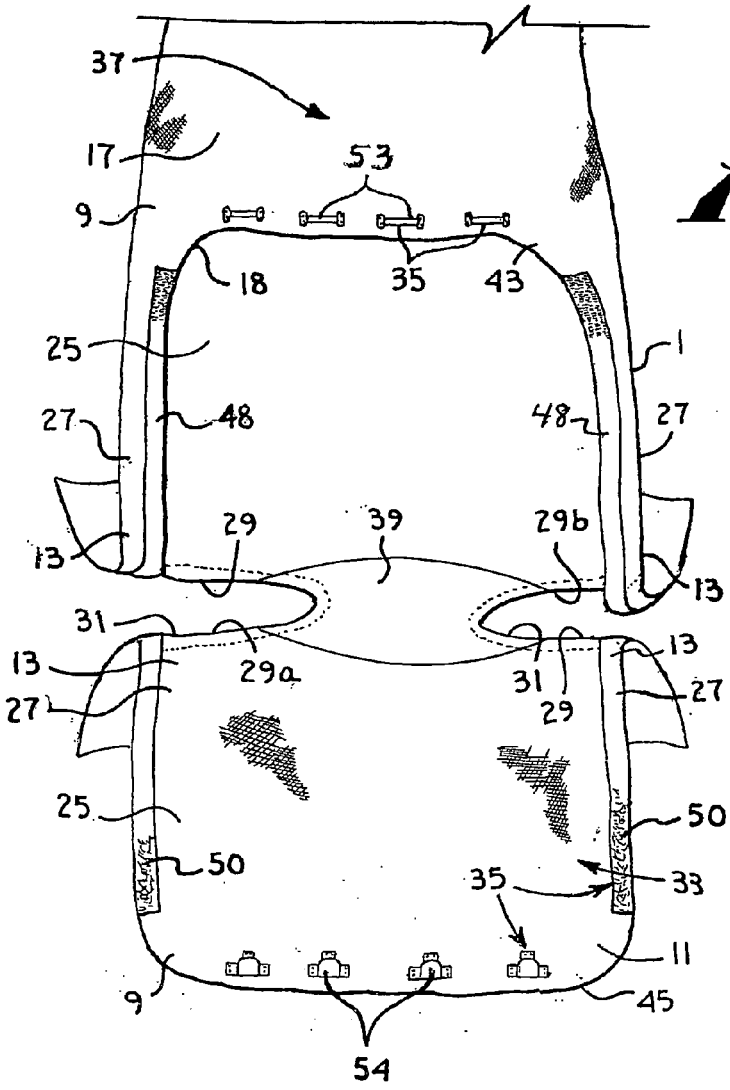
37
17
53
9
18
35
43
25
1
27
48
48
27
29
39
29b
13
13
31
13
29a
31
29
13
27
27
25
50
50
35
33
11
9
45
54

Fig.3.

Fig.5.

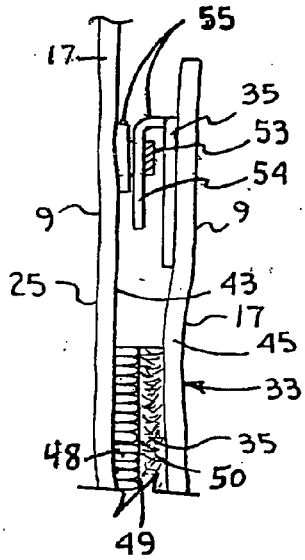
55
17
35
53
54
9
9
25
43
17
45
33
48
35
50
49