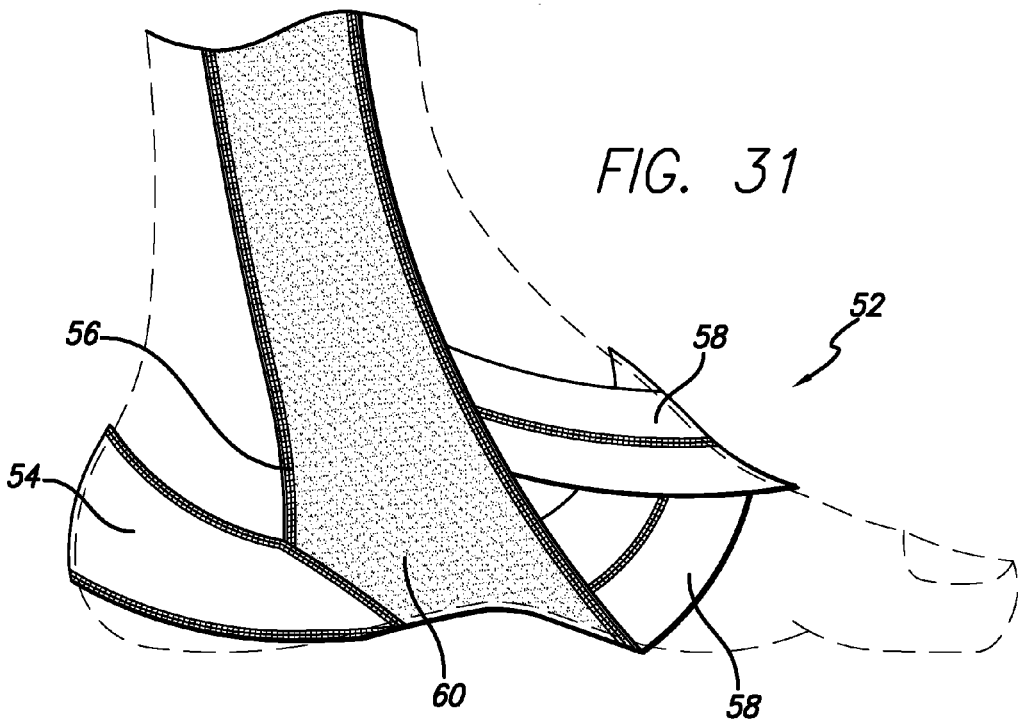
FIG. 31
52
56
58
54
60
58

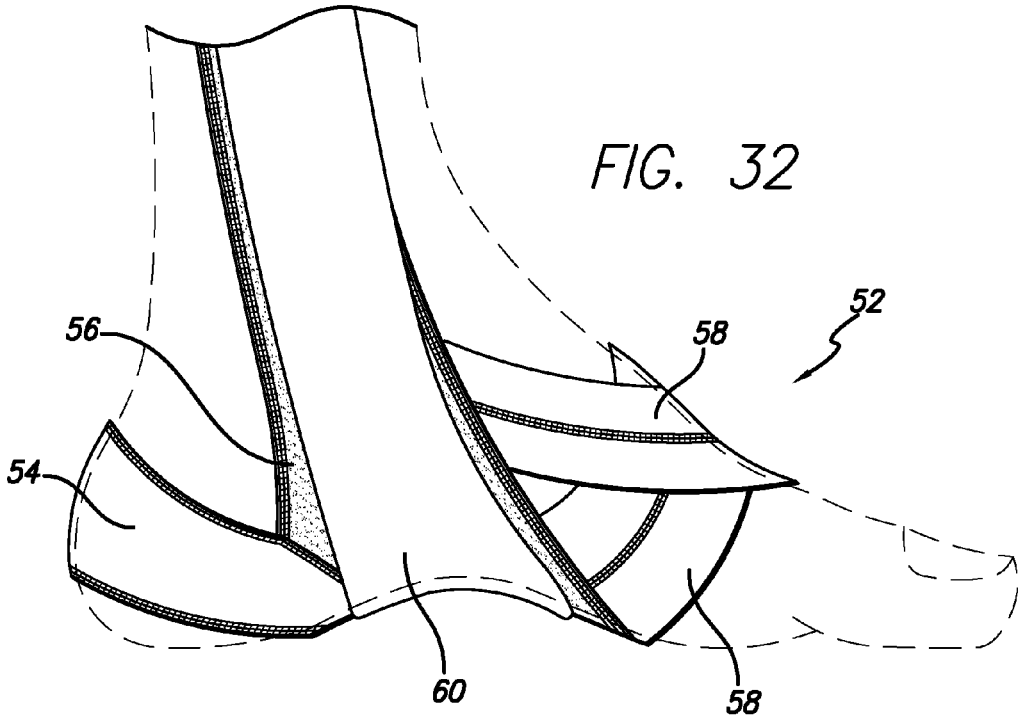
FIG. 32
52
56
58
54
60
58