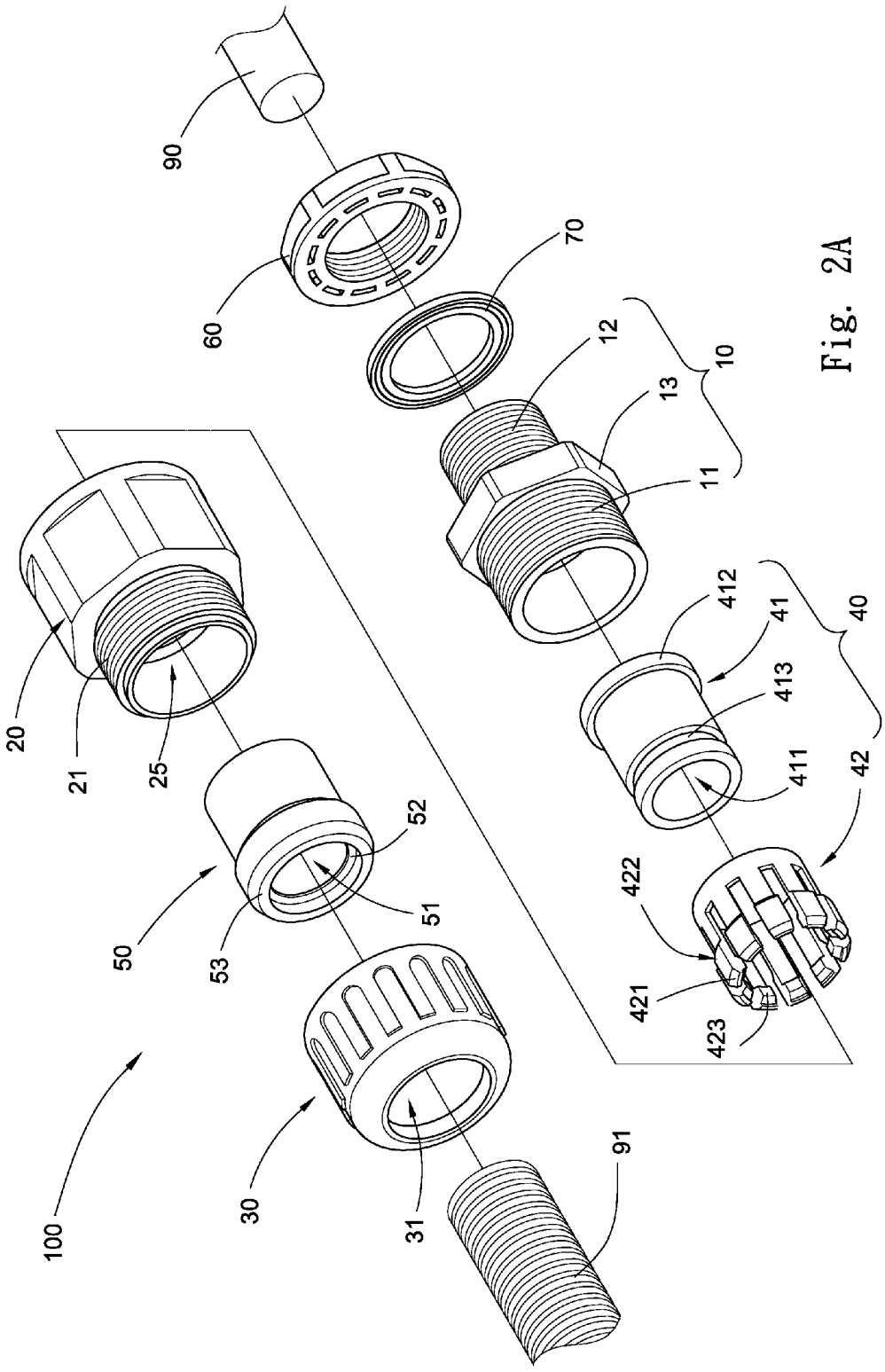
90
60
70
12
13
10
11
20
21
25
412
41
413
411
40
42
52
51
50
53
422
421
423
100
30
31
91

Fig. 2A