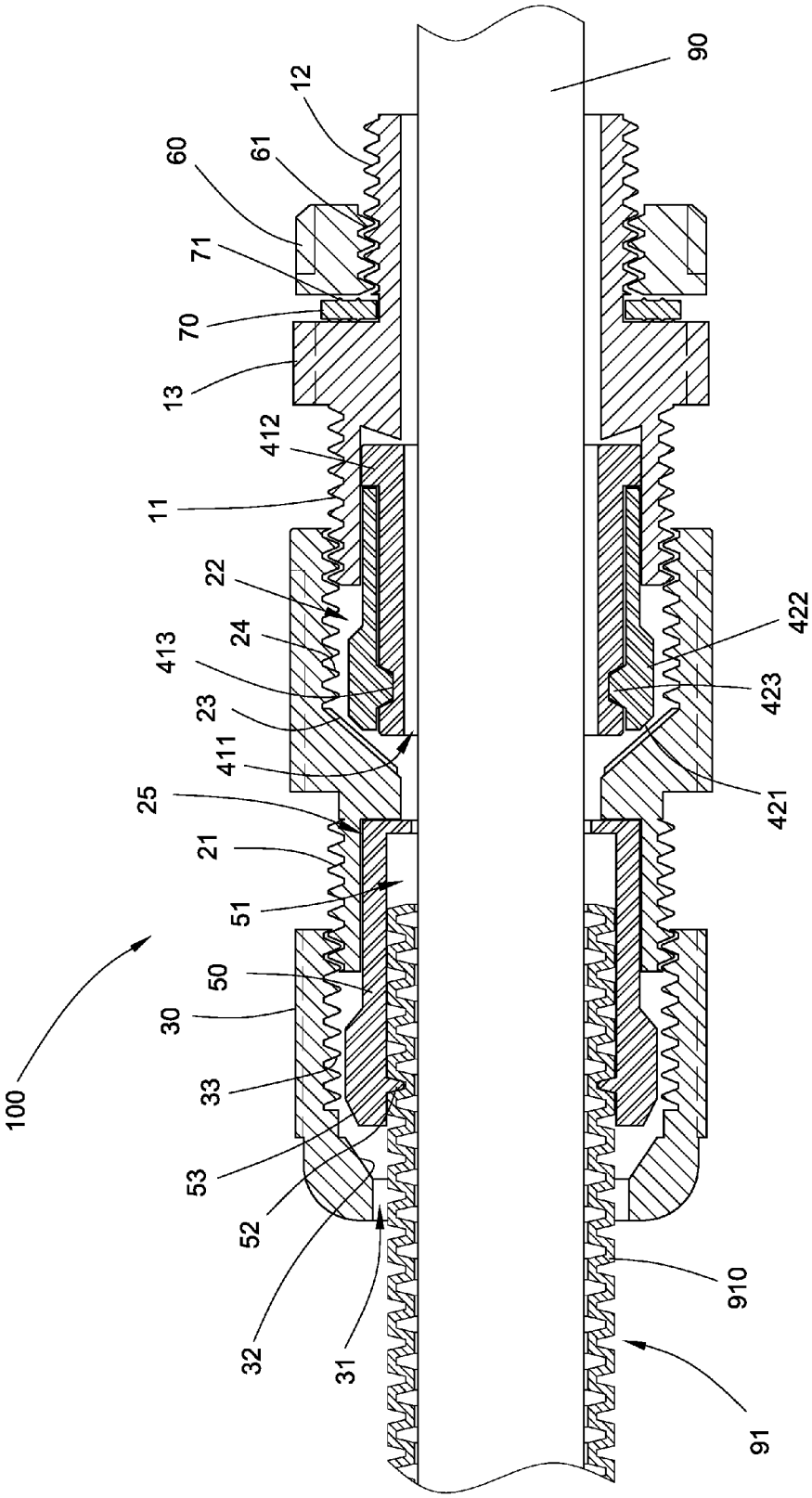
100
30
33
53
52
32
31
50
51
21
25
411
23
413
24
22
11
412
13
70
71
60
61
12
90
91
910
421
423
422

Fig. 3