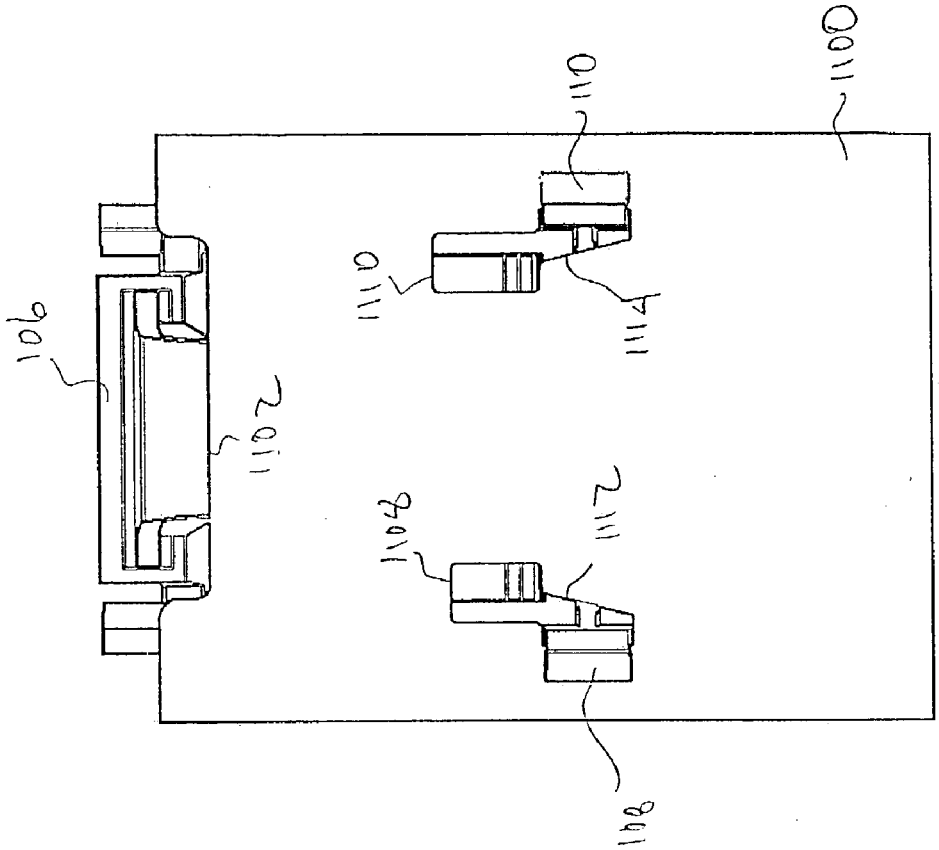
1100
110
1110
1114
1106
1102
1108
1112

Fig. 16

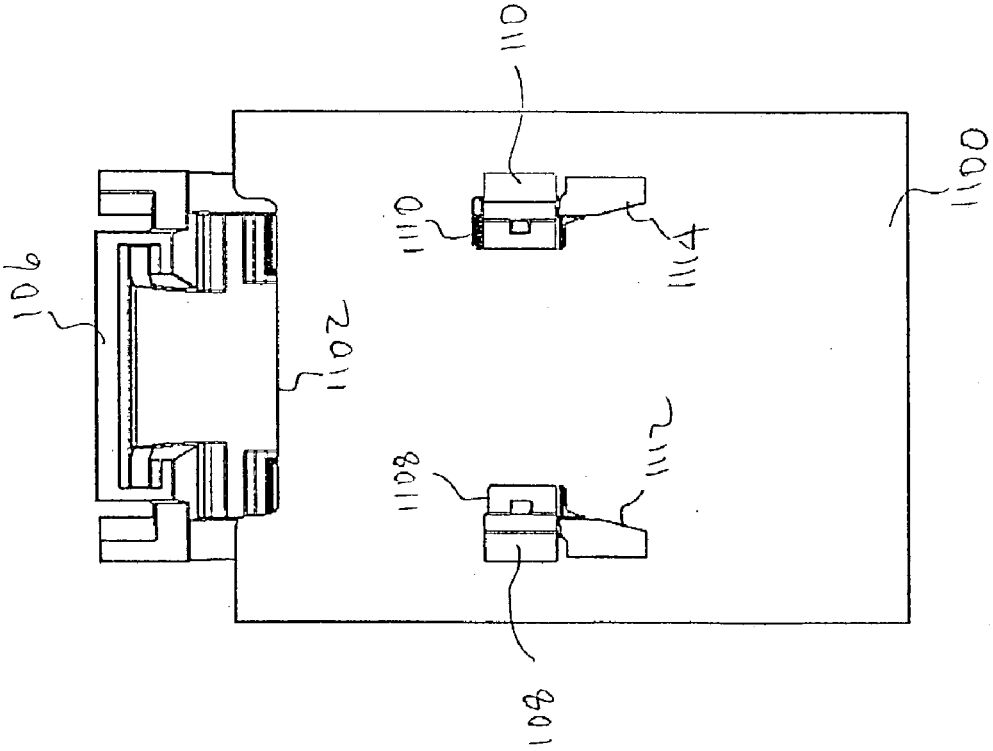
110
1110
1114
1100
1106
1102
1108
1112

Fig 14