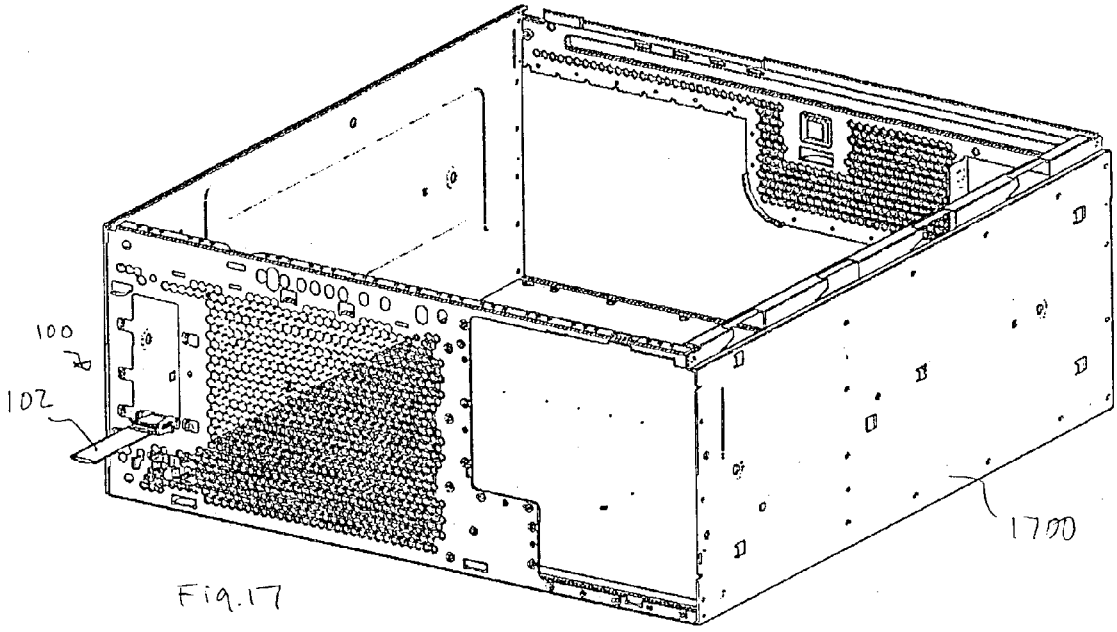

Fig.17

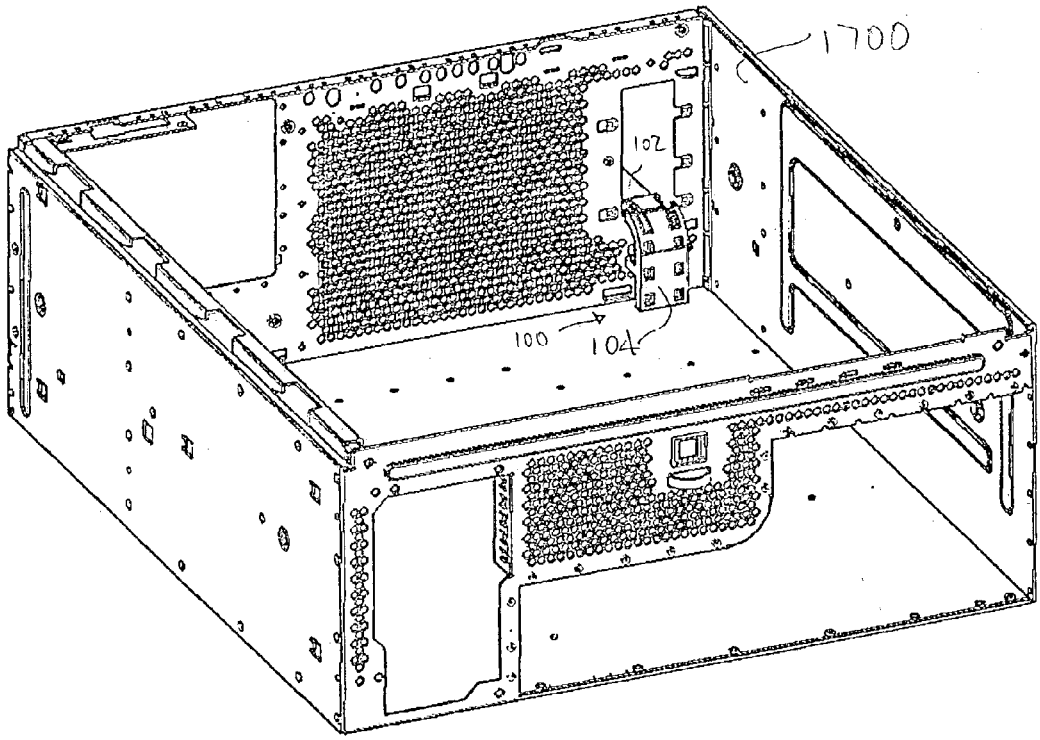

Fig.18