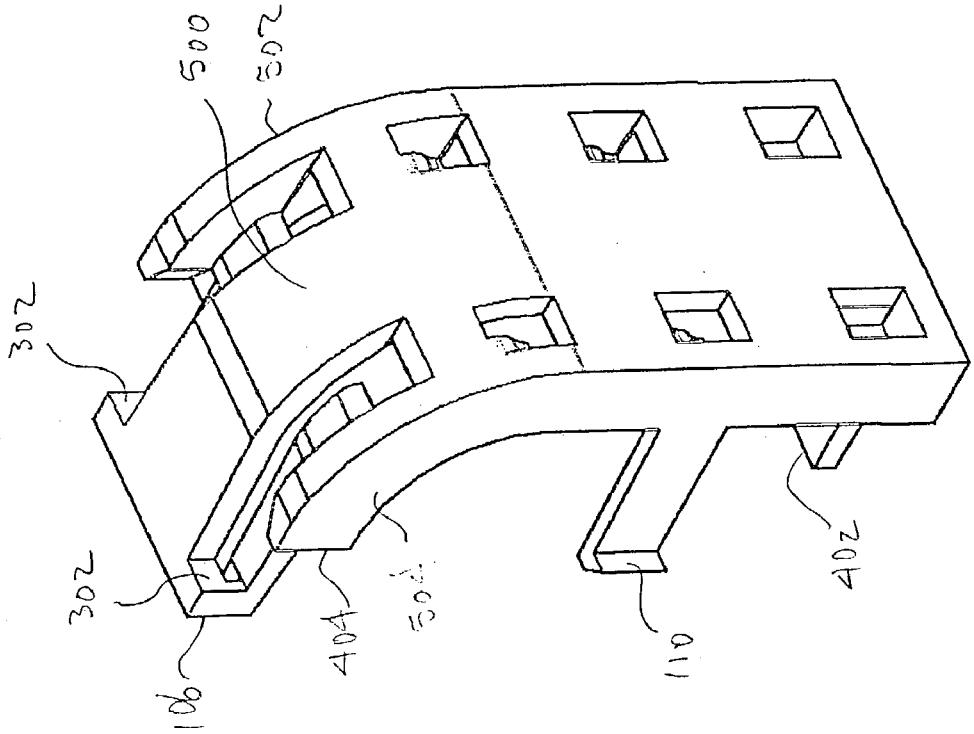
500
502
302
302
106
404
504
110
402

Fig. 6

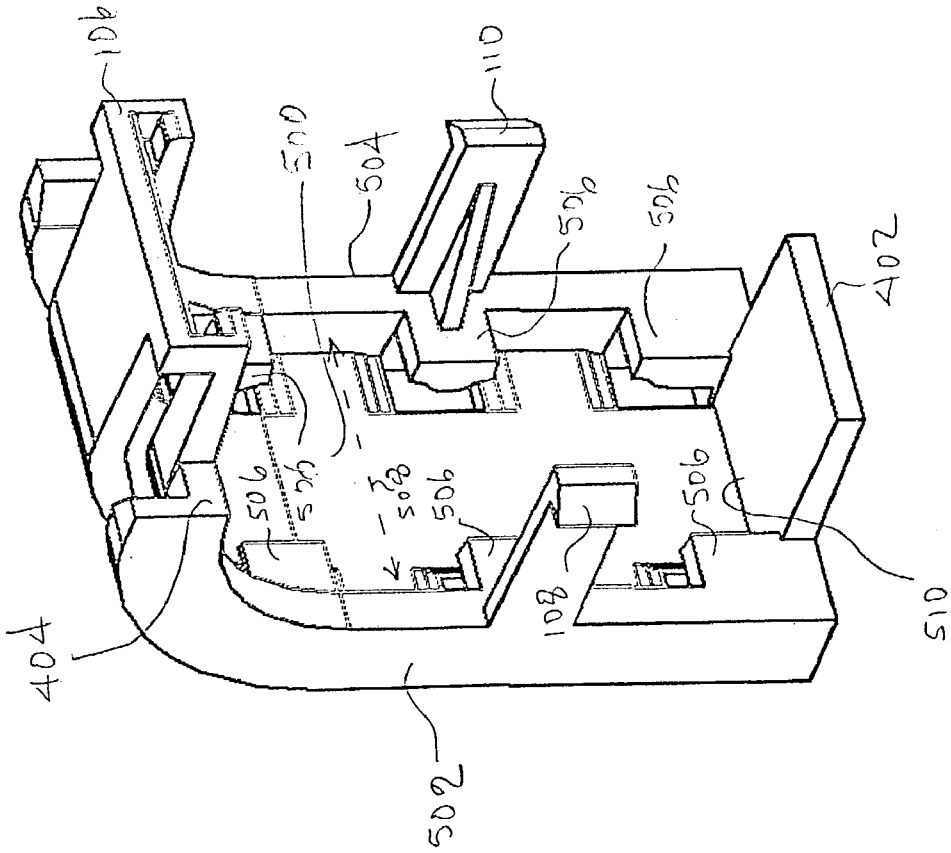
106
110
500
504
506
506
402
506
506
506
506
404
108
510
502

Fig. 5