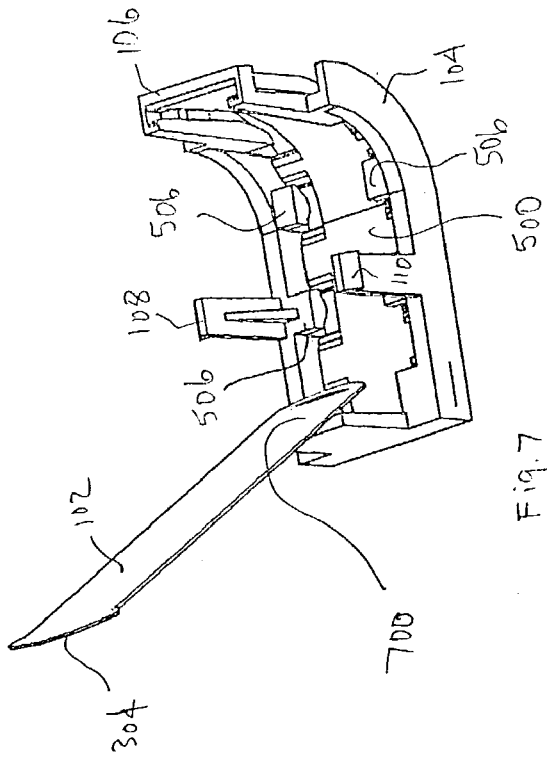

Fig. 7

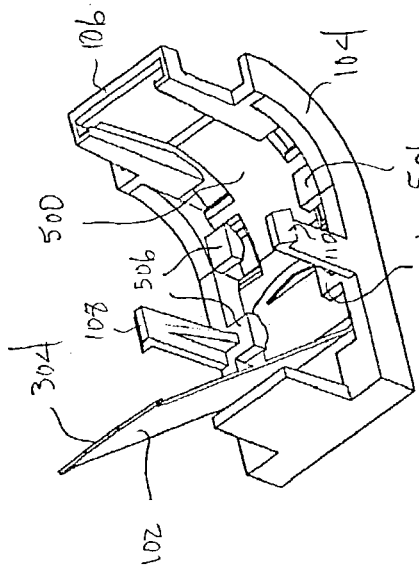

Fig. 8

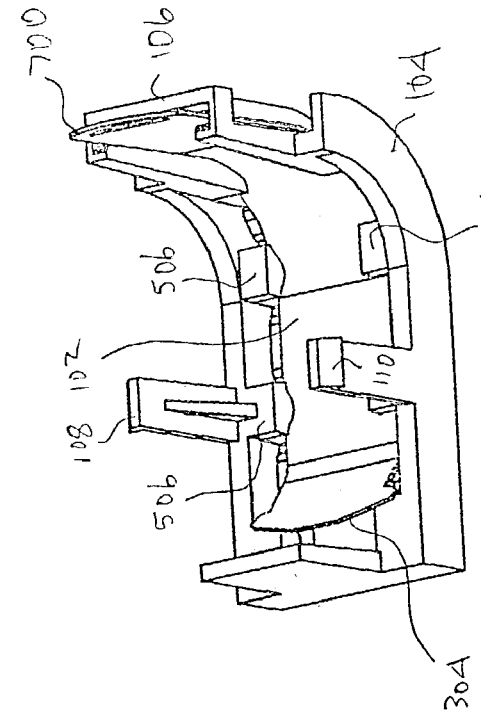

Fig. 9

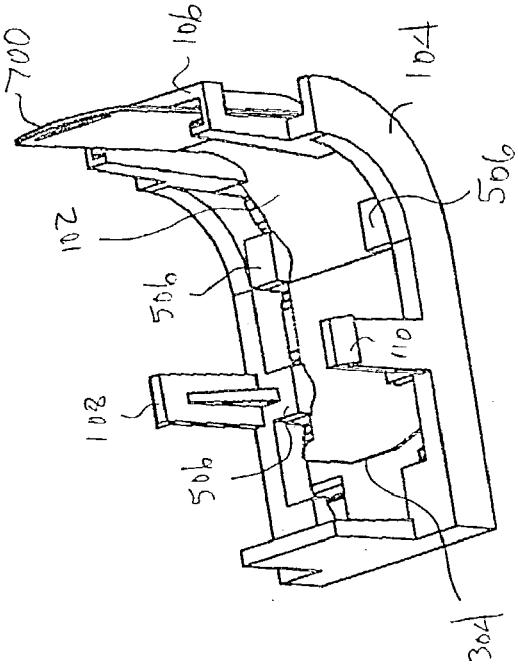

Fig. 10