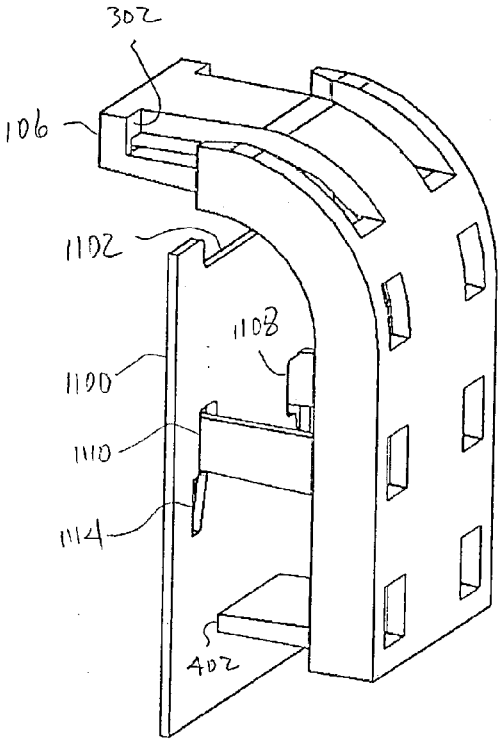

Fig. 13

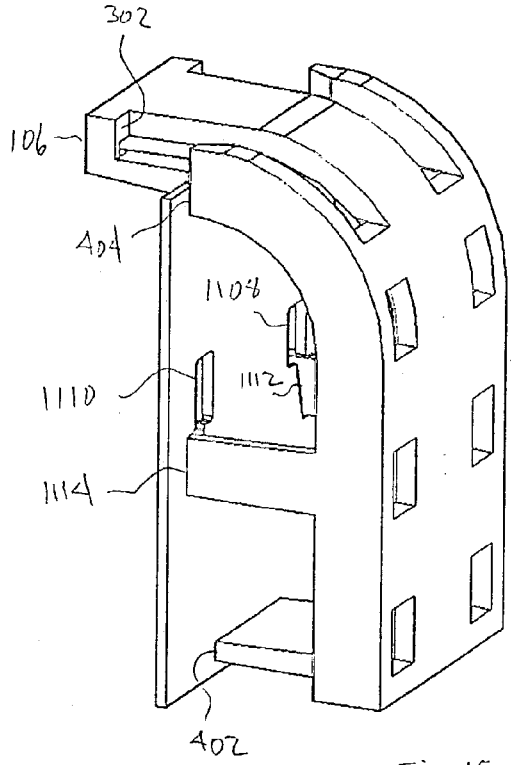

Fig. 15

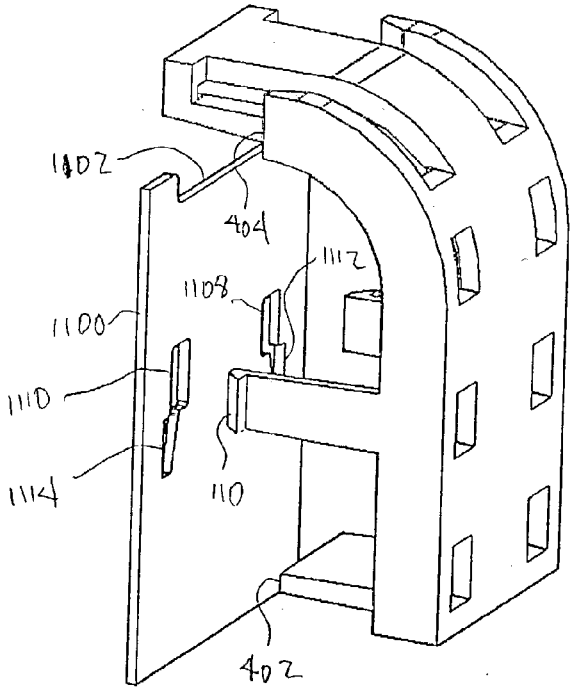

Fig. 12