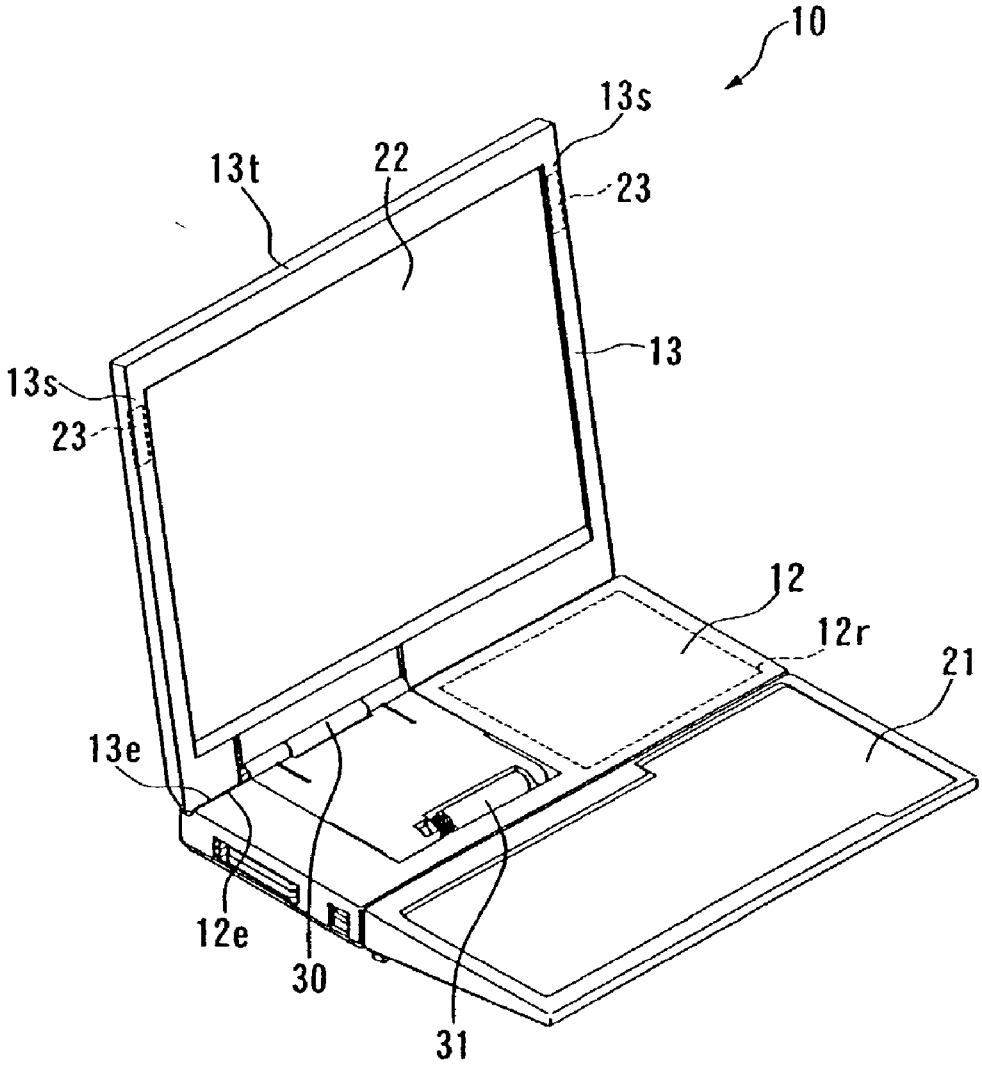[Figure 1]