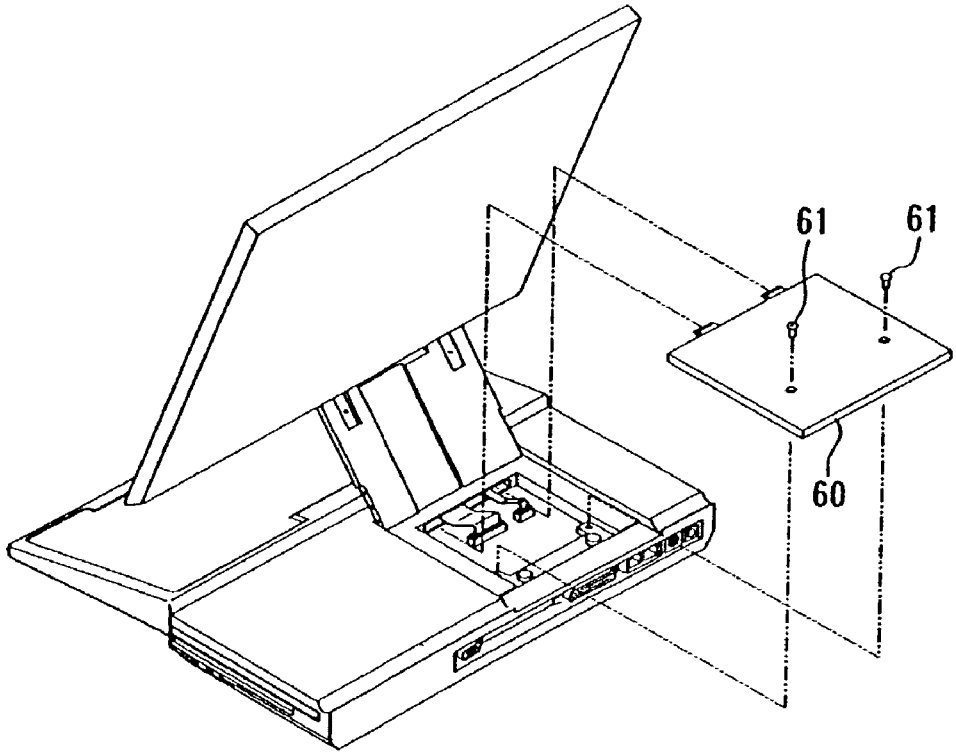[Figure 3]